Información sobre el producto

SERRALUNGA Jardinera luminosa PRIMAVERA

No. de artículo: SER117 / Fabricantes: Serralunga



1.522,90 €

Precio de venta normal ~~1.570,00 €~~ (Usted se ahorro 47,10 €)

incl. 19% IVA incl. Envío

Plazo de entrega: 3 - 4 semanas

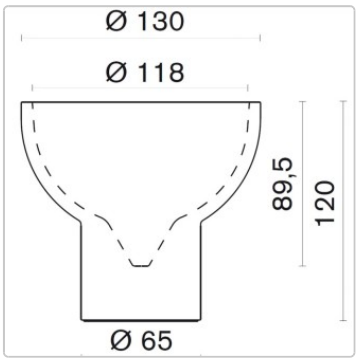

Información sobre el producto



Dimensiones / Datos técnicos:

Dimensiones exteriores aprox.: Ø superior 130cm, Ø inferior 65cm, altura 120cm

Profundidad de la planta aprox.: Ø 118cm, profundidad 89,5cm (se estrecha hasta aprox. 10cm en la parte inferior)

Material: polietileno, translúcido, resistente a la intemperie e irrompible

Iluminación opcional:
LED blanco frío, 1250 lúmenes, 6000 Kelvin, cable de 3 metros, negro
LED RGB con mando a distancia, cable de 3 metros, negro

Particularidad:
Jardinera de doble pared
Superficie Clean Fighter: fácil limpieza de la superficie gracias al nuevo sellador
Apto para uso en interiores y exteriores
Muy adecuado para uso profesional en restaurantes y oficinas
Resistente a temperaturas (-35ºC a +80ºC)
Resistente a los golpes y al desgaste 100% reutilizable

Descripción del producto

La versión iluminada de Primavera, adecuada tanto para interior como para exterior. Esta gran jardinera ofrece espacio para varios tipos de plantas, desde suculentas colgantes hasta pequeños árboles, y es un verdadero punto de atracción en su zona exterior. Fabricada en polietileno rotomoldeado ligero pero resistente. Protección contra los rayos UV. 100% reciclable. Disponible con bombillas de bajo consumo o con LED RGB.

"Como diseñador, me encantan las formas sencillas y básicas, como la de una esfera o un tubo. En estas macetas grandes, estas dos formas se unen de una manera maravillosa. La primavera es mi estación favorita, y por eso bauticé estas grandes jardineras Primavera". - Eero Aarnio

Serralunga Clean Fighter

SERRALUNGA presenta CLEAN FIGHTER, un nuevo compuesto innovador para una limpieza rápida y eficaz.

Como parte de las continuas actividades de investigación e innovación de Serralunga, se ha desarrollado un nuevo compuesto: Clean Fighter.

Información sobre el producto

Clean Fighter es un compuesto innovador que permite una limpieza rápida y eficaz de todos los muebles, maceteros y mobiliario Serralunga en colores estándar. El resultado es menos tiempo de limpieza. CLEAN FIGHTER no es necesario para productos con acabados mates o brillantes.

Clean Fighter es absolutamente versátil. Una característica especial es la capacidad del material para adaptarse a diferentes formas.

Sobre Serralunga

Los primeros en Europa en desarrollar la tecnología del moldeo rotacional, los primeros en introducir la jarra de diseño y en concebir la jarra sobredimensionada. Los primeros en diseñar la jarra iluminada, los primeros en exponer un jarrón industrial en un museo y los primeros en desarrollar nuevas tecnologías de lacado con motivos.

Elegir Serralunga significa reconocer y apreciar la originalidad.

UNA EMPRESA FAMILIAR CON CORAZÓN

EL PATRIMONIO
Serralunga se fundó en Biella en 1825 y es el nombre de la familia que ha sido el corazón creativo y emprendedor de la empresa durante seis generaciones, produciendo muebles de exterior modernos.

La empresa se fundó como curtiduría y luego pasó a dedicarse a la transformación del cuero con fines industriales. La verdadera revolución llegó con la transformación del plástico y después con la tecnología de moldeo rotacional importada de EE.UU., que ha producido innumerables objetos de diseño italiano, como lámparas de exterior y muebles contemporáneos, todos ellos fabricados en Italia.

FABRICADO EN ITALIA
Serralunga continúa la excelencia que desde hace tiempo se asocia a la etiqueta "Made in Italy", ofreciendo al mismo tiempo nuevas formas de vida que nos permiten relajarnos y descansar con muebles que enriquecen nuestras vidas.

INNOVACIÓN CULTURAL
Serralunga es conocida por ampliar los límites de los materiales, las tecnologías y la estética con su sentido de la innovación y la artesanía para crear productos innovadores que inspiran y deleitan.

Todo sobre su compra

Offres personnalisées plutôt que guerres de prix

Des questions ? Les réponses sont ici

Livraison comme il se doit

Programa de bonificación

Promotions actuelles %

Notre showroom à Rüsselsheim

Projets réels, qualité réelle

Matériaux, entretien & accessoires

Información sobre el producto

opciones disponibles

Iluminación

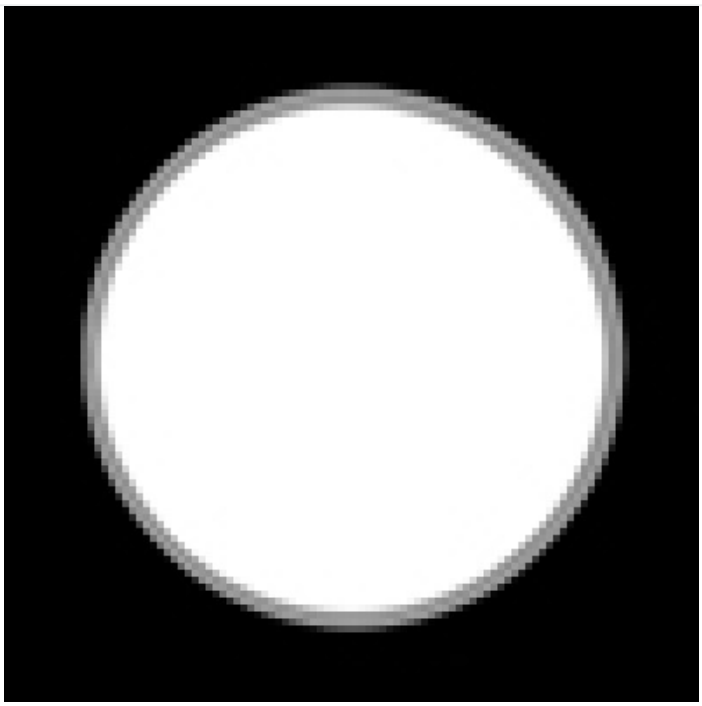

LED blanco frío

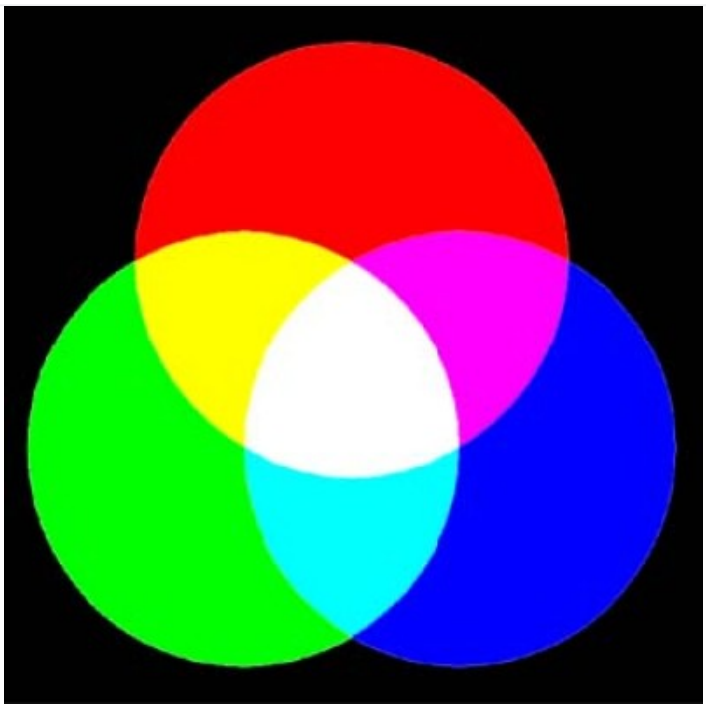

LED RGB (+40,00 €)