Información sobre el producto

SERRALUNGA Jardinera luminosa TUBINI

No. de artículo: SER69 / Fabricantes: Serralunga



SERRALUNGA

460,75 €

Precio de venta normal ~~475,00 €~~ (Usted se ahorro 14,25 €)

incl. 19% IVA incl. Envío

Precios escalados

desde 2 415,00 € - Usted se ahorro 60,00 €

Plazo de entrega: 3 - 4 semanas

IP67 LED

Descripción del producto

La jardinera Tubini con luz, diseñada por Nat Wave para Serralunga. Una composición de formas primarias inspiradas en el volumen. Las jardineras Tubini de Serralunga 1825 se componen de formas claras que recuerdan la arquitectura industrial sencilla y básica. Las superficies de estas jardineras, como si estuvieran cubiertas de granos de arena, se inspiran en la materialidad de las macetas

Información sobre el producto

Serralunga, los famosos objetos del diseño de jardines.

Dimensiones / Datos técnicos:

Dimensiones opcionales aprox:
Tubini 48: Ø 50cm, altura 48cm
Tubini 90: Ø 46cm, altura 90cm

Profundidad de plantación aprox:
Tubini 48: Ø 34,5 cm, altura 24 cm
Tubini 90: Ø31cm, altura 35,5cm

Material: plástico blanco esmerilado, resistente a la intemperie e irrompible

Grado de protección: IP67

Iluminación opcional:
LED blanco frío, 1250 lúmenes, 6000 Kelvin, cable de 3 metros, negro
LED RGB con mando a distancia, cable de 3 metros, negro
LED RGB con batería recargable. Control mediante Bluetooth y aplicación

Nota al utilizar la versión con batería recargable:
El tiempo de funcionamiento de la versión LED recargable es cuando se seleccionan los siguientes ajustes de color:
20 horas con: luz blanca fija
12 horas con: otros colores fijos
8 horas con: Modo de cambio de color
Tiempo de carga de la batería: 6 horas
La batería se extrae con el anillo de cierre de bayoneta situado en la parte inferior de la jardinera. Para ello, la maceta debe inclinarse ligeramente hacia un lado.

Particularidad:
Jardinera de doble pared
Superficie Clean Fighter: fácil limpieza de la superficie gracias al nuevo sellado
Apta para uso interior y exterior
Muy adecuado para uso profesional en hostelería y oficinas
Resistente a temperaturas (-35ºC a +80ºC)
Resistente a los golpes y al desgaste 100% reutilizable

Accesorios disponibles: 3 placas de fijación al suelo de acero inoxidable Aisi 316 como protección antirrobo

Serralunga Clean Fighter

SERRALUNGA presenta CLEAN FIGHTER, un nuevo compuesto innovador para una limpieza rápida y eficaz.

Información sobre el producto

Como parte de las continuas actividades de investigación e innovación de Serralunga, se ha desarrollado un nuevo compuesto: Clean Fighter.

Clean Fighter es un compuesto innovador que permite una limpieza rápida y eficaz de todos los muebles, maceteros y mobiliario Serralunga en colores estándar. El resultado es menos tiempo de limpieza. CLEAN FIGHTER no es necesario para productos con acabados mates o brillantes.

Clean Fighter es absolutamente versátil. Una característica especial es la capacidad del material para adaptarse a diferentes formas.

Sobre Serralunga

Los primeros en Europa en desarrollar la tecnología del moldeo rotacional, los primeros en introducir la jarra de diseño y en concebir la jarra sobredimensionada. Los primeros en diseñar la jarra iluminada, los primeros en exponer un jarrón industrial en un museo y los primeros en desarrollar nuevas tecnologías de lacado con motivos.

Elegir Serralunga significa reconocer y apreciar la originalidad.

UNA EMPRESA FAMILIAR CON CORAZÓN

EL PATRIMONIO
Serralunga se fundó en Biella en 1825 y es el nombre de la familia que ha sido el corazón creativo y emprendedor de la empresa durante seis generaciones, produciendo muebles de exterior modernos.

La empresa se fundó como curtiduría y luego pasó a dedicarse a la transformación del cuero con fines industriales. La verdadera revolución llegó con la transformación del plástico y después con la tecnología de moldeo rotacional importada de EE.UU., que ha producido innumerables objetos de diseño italiano, como lámparas de exterior y muebles contemporáneos, todos ellos fabricados en Italia.

FABRICADO EN ITALIA
Serralunga continúa la excelencia que desde hace tiempo se asocia a la etiqueta "Made in Italy", ofreciendo al mismo tiempo nuevas formas de vida que nos permiten relajarnos y descansar con muebles que enriquecen nuestras vidas.

INNOVACIÓN CULTURAL
Serralunga es conocida por ampliar los límites de los materiales, las tecnologías y la estética con su sentido de la innovación y la artesanía para crear productos innovadores que inspiran y deleitan.

Todo sobre su compra

Offres personnalisées plutôt que guerres de prix

Des questions ? Les réponses sont ici

Livraison comme il se doit

Programa de bonificación

Promotions actuelles %

Notre showroom à Rüsselsheim

Información sobre el producto

Projets réels, qualité réelle

Matériaux, entretien & accessoires

opciones disponibles

Diámetro

Ø 50 cm, altura 48 cm
Ø 46 cm, altura 90 cm (+100,00 €)

Iluminación

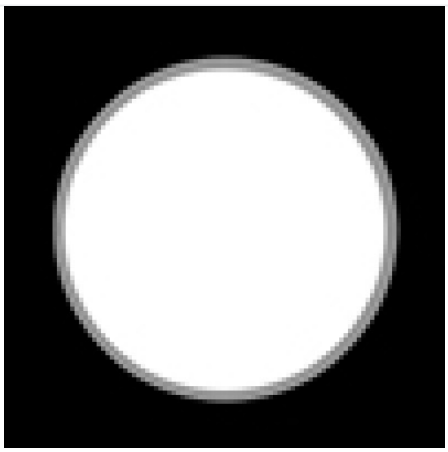

LED blanco frío

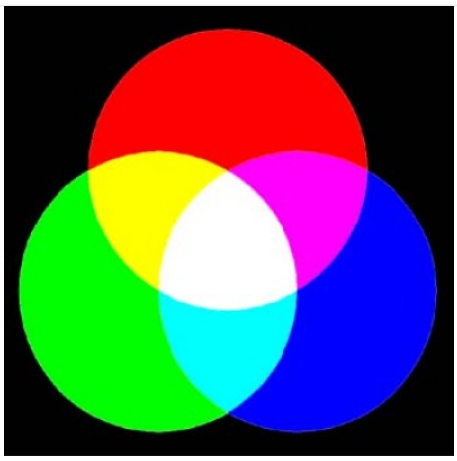

LED RGB (+65,00 €)

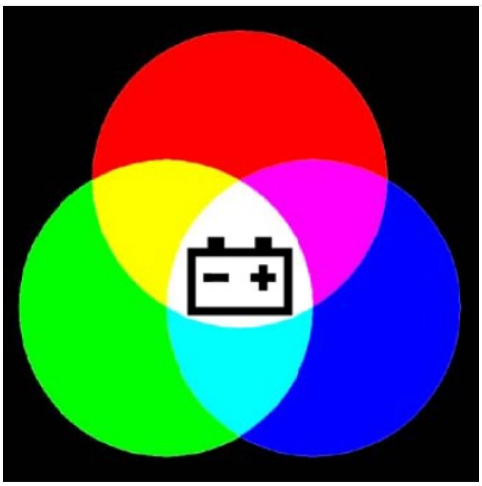

LED-RGB+batería recargable (+150,00 €)

Fijación al suelo

Información sobre el producto

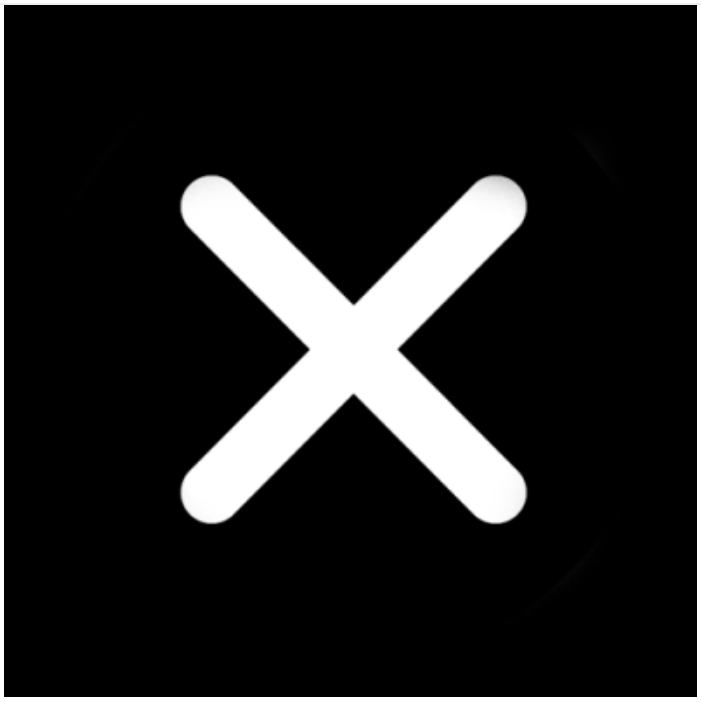

No

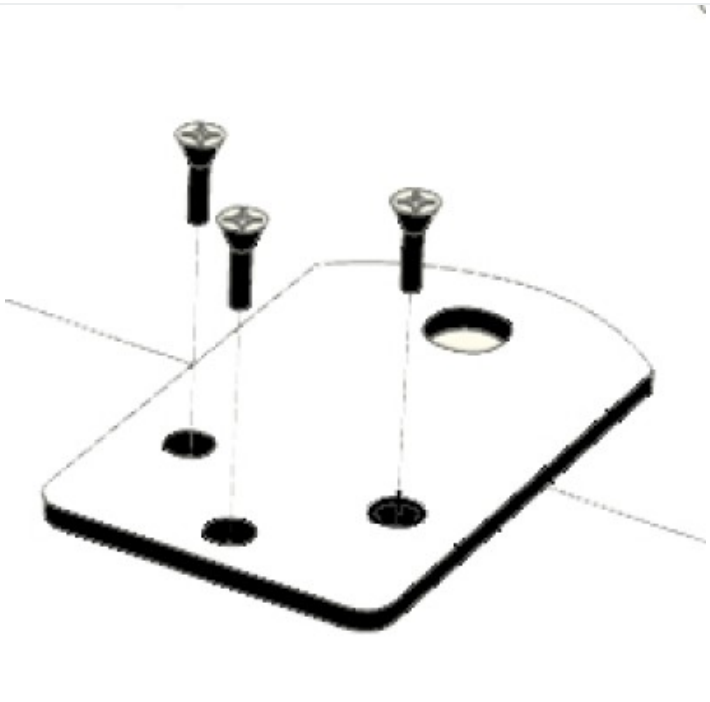

sí (+48,00 €)