Información sobre el producto

SERRALUNGA Jardinera luminosa BORDATO LISCIO Ø 68cm

No. de artículo: SER68 / Fabricantes: Serralunga











SERRALUNGA

426,80 €

Precio de venta normal ~~440,00 €~~ (Usted se ahorro 13,20 €)

incl. 19% IVA incl. Envío

Plazo de entrega: 3 - 4 semanas

Información sobre el producto



Dimensiones / Datos técnicos:

Dimensiones exteriores aprox.: Ø 68cm, altura 60cm

Profundidad de plantación aprox.: Ø 58cm, profundidad de plantación 32cm

Material: polietileno translúcido, resistente a la intemperie e irrompible

Grado de protección: IP67

Iluminación opcional:
LED blanco frío, 1250 lúmenes, 6000 Kelvin, cable de 3 metros, negro
LED RGB con mando a distancia, cable de 3 metros, negro
LED RGB con batería recargable. Control mediante Bluetooth y aplicación

Nota al utilizar la versión con batería recargable:
El tiempo de funcionamiento de la versión LED recargable es cuando se seleccionan los siguientes ajustes de color:
20 horas con: luz blanca fija
12 horas con: otros colores fijos
8 horas con: Modo de cambio de color
Tiempo de carga de la batería: 6 horas
La batería se extrae con el anillo de cierre de bayoneta situado en la parte inferior de la jardinera. Para ello, la maceta debe inclinarse ligeramente hacia un lado.

Característica especial:
Superficie Clean Fighter - fácil limpieza de la superficie gracias al nuevo sellado
Apta para uso interior y exterior
Muy adecuado para uso profesional en hostelería y oficinas
Resistente a las temperaturas (-35ºC a +80ºC)

Información sobre el producto

Resistente a los golpes y al desgaste 100% reutilizable

Accesorios disponibles: 3 placas de fijación al suelo de acero inoxidable Aisi 316 como protección antirrobo

Pedido mínimo: 2 jardineras

Descripción del producto

La maceta iluminada Bordato Liscio 68 de Serralunga 1825 es mucho más que una maceta normal. Es sin duda uno de nuestros clásicos en la gama de productos e impresiona no sólo por su belleza atemporal, sino también por su variedad y sus numerosas posibilidades de aplicación. Este estupendo macetero también se puede utilizar para iluminar hábilmente un árbol de Navidad. Lleno de cubitos de hielo, puede utilizarse como enfriador de bebidas o convertirse en mesa auxiliar o de bar colocando un plato de cristal encima. ¡La imaginación no tiene límites!

Serralunga Clean Fighter

SERRALUNGA presenta CLEAN FIGHTER, un nuevo compuesto innovador para una limpieza rápida y eficaz.

Como parte de las continuas actividades de investigación e innovación de Serralunga, se ha desarrollado un nuevo compuesto: Clean Fighter.

Clean Fighter es un compuesto innovador que permite una limpieza rápida y eficaz de todos los muebles, maceteros y mobiliario Serralunga en colores estándar. El resultado es menos tiempo de limpieza. CLEAN FIGHTER no es necesario para productos con acabados mates o brillantes.

Clean Fighter es absolutamente versátil. Una característica especial es la capacidad del material para adaptarse a diferentes formas.

Serralunga 1825

El estilo, la belleza y el diseño decorativo de la producción de Serralunga tienen una referencia histórica precisa y se remontan a una tradición italiana de siglos en el campo del diseño artístico de vasijas.

Las primeras vasijas se utilizaban ya en la época romana para plantar árboles frutales. Más tarde,
más tarde, durante la época imperial, aparecieron jarras, urnas y copas de barro, cuyas formas se limitaban a lo esencial y que se destinaban a guardar plantas ornamentales.

Durante el Renacimiento, el estilo de las vasijas de terracota toscanas evolucionó hacia cuencos elaboradamente decorados, cajas cuadradas, jarrones engalanados, jarras de barro y otras formas que continuaron su evolución artística durante el Barroco. Con el paso del tiempo, Serralunga ha mantenido la tradicional vitalidad creativa y artística de este noble producto italiano, introduciendo el uso de materiales resinosos. La historia de la empresa comienza en 1825, cuando Pietro Serralunga realiza los primeros recipientes de pergamino cosido y produce los primeros artículos de cuero prensado en moldes y secado. En 1860, su hijo Giovanni Battista amplió la capacidad de producción de la empresa y la convirtió en una importante realidad industrial.

Elegido diputado, se convirtió en una figura representativa de la historia de la empresa y de la sociedad de la zona de Biellese. La tradición de innovación productiva de la empresa continuó en el siglo XX y en 1959 fue Gianpietro Serralunga quien reconoció el

Información sobre el producto

enorme potencial de los últimos materiales plásticos y añadió nuevas tecnologías a la antigua maquinaria. En 1976, ya en la quinta generación, sus hijos introdujeron en la empresa la tecnología del moldeo rotacional, un sistema de inyección con polipropileno de la mejor calidad, que además es reciclable, y la innovadora técnica de procesamiento del prensado con gas, denominada Airtouch. En la actualidad, la empresa ocupa más de 25.000 m_, exporta el 70% de su producción y emplea a 70 personas, entre las que se cuentan un gran número de técnicos especializados, responsables de las áreas estratégicas de desarrollo y control de calidad, y colabora también con diversos diseñadores.

Sobre Serralunga

Los primeros en Europa en desarrollar la tecnología del moldeo rotacional, los primeros en introducir la jarra de diseño y en concebir la jarra sobredimensionada. Los primeros en diseñar la jarra iluminada, los primeros en exponer un jarrón industrial en un museo y los primeros en desarrollar nuevas tecnologías de lacado con motivos.

Elegir Serralunga significa reconocer y apreciar la originalidad.

UNA EMPRESA FAMILIAR CON CORAZÓN

EL PATRIMONIO
Serralunga se fundó en Biella en 1825 y es el nombre de la familia que ha sido el corazón creativo y emprendedor de la empresa durante seis generaciones, produciendo muebles de exterior modernos.

La empresa se fundó como curtiduría y luego pasó a dedicarse a la transformación del cuero con fines industriales. La verdadera revolución llegó con la transformación del plástico y después con la tecnología de moldeo rotacional importada de EE.UU., que ha producido innumerables objetos de diseño italiano, como lámparas de exterior y muebles contemporáneos, todos ellos fabricados en Italia.

FABRICADO EN ITALIA
Serralunga continúa la excelencia que desde hace tiempo se asocia a la etiqueta "Made in Italy", ofreciendo al mismo tiempo nuevas formas de vida que nos permiten relajarnos y descansar con muebles que enriquecen nuestras vidas.

INNOVACIÓN CULTURAL
Serralunga es conocida por ampliar los límites de los materiales, las tecnologías y la estética con su sentido de la innovación y la artesanía para crear productos innovadores que inspiran y deleitan.

Todo sobre su compra

Offres personnalisées plutôt que guerres de prix

Des questions ? Les réponses sont ici

Livraison comme il se doit

Programa de bonificación

Promotions actuelles %

Notre showroom à Rüsselsheim

Información sobre el producto

Projets réels, qualité réelle

Matériaux, entretien & accessoires

opciones disponibles

Iluminación

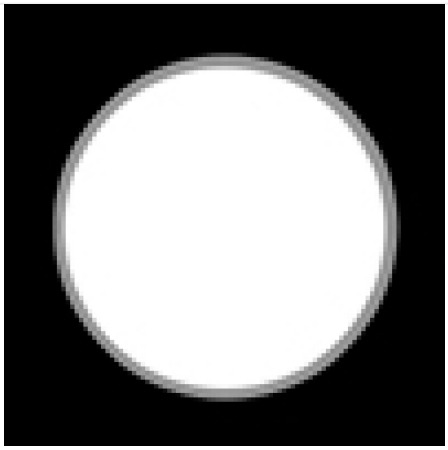

LED blanco frío

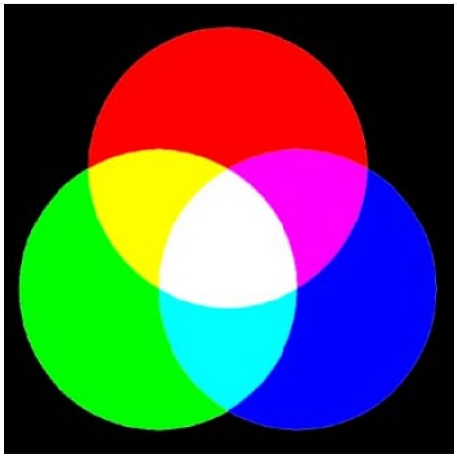

LED RGB (+40,00 €)

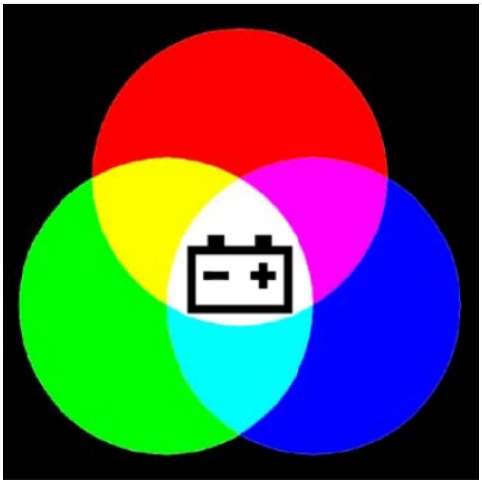

LED-RGB+batería recargable (+150,00 €)

Fijación al suelo

Información sobre el producto

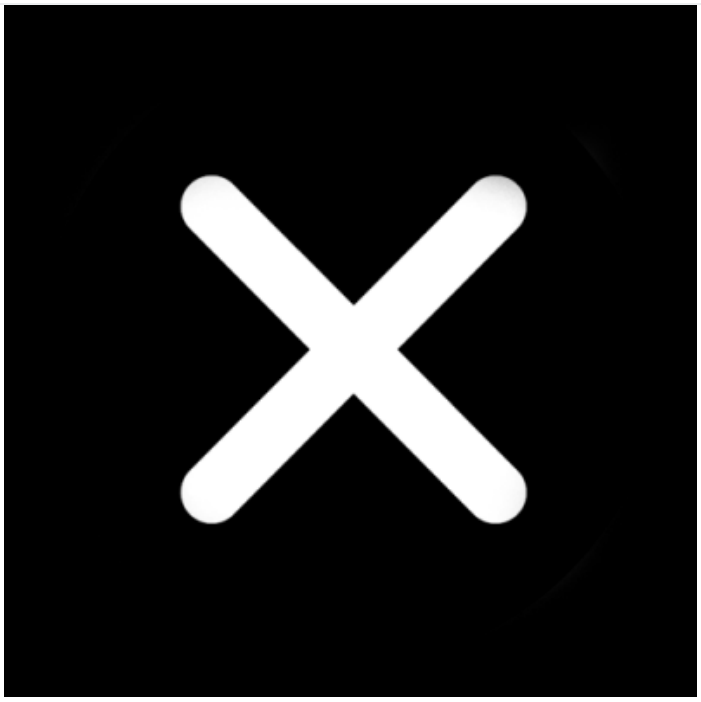

No

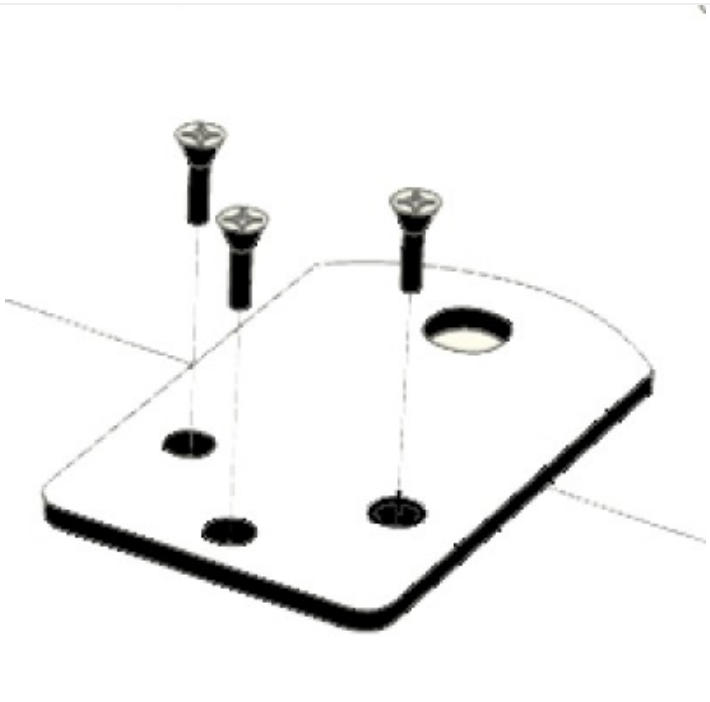

sí (+48,00 €)