Información sobre el producto

SERRALUNGA Lámpara de pie LADY JANE Lacado

No. de artículo: SER53 / Fabricantes: Serralunga



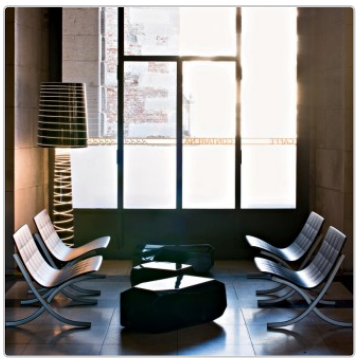

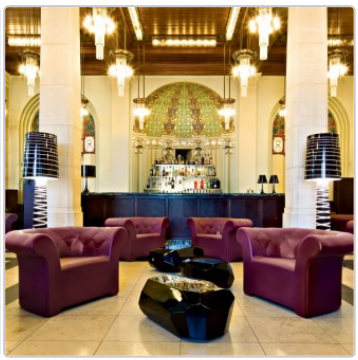





SERRALUNGA

4.384,40 €

Precio de venta normal ~~4.520,00 €~~ (Usted se ahorro 135,60 €)

incl. 19% IVA incl. Envío

Plazo de entrega: 6 - 8 semanas

Información sobre el producto


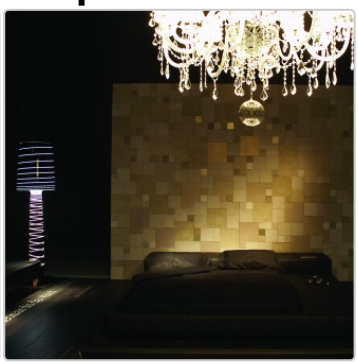

Dimensiones / Datos técnicos:

Dimensiones aproximadas: Ø inferior 53cm, Ø superior 55cm, altura 208cm

Material: polietileno LLDPE translúcido = lacado mate o brillante, irrompible

Colores metálicos disponibles: Ver selección de colores

Grado de protección: IP65

Iluminación: 2 x tubo halógeno T5 49 vatios, 4375 lúmenes, 4000 Kelvin, 220/240 voltios

Cable de alimentación: Longitud 2 metros, negro

Particularidad:
Apto para uso en interiores
Resistente a los rayos UV
Resistente a temperaturas (-60ºC a +80ºC)
Resistente a los golpes y al desgaste . 100% reutilizable

Entrega: INCLUYE fuente de luz

Accesorios disponibles: Fijación al suelo (compuesta por 5 placas de acero inoxidable con orificios para atornillar)

Descripción del producto

La lámpara de pie Lady Jane pertenece a la familia de lámparas de pie diseñadas por Marc Sadler para Serralunga. La lámpara de pie tiene una superficie lacada que está decorada con un método de grabado especial inventado por Serralunga para crear un sorprendente efecto de luces y sombras que es único. La Lady Jane mide más de 2 metros de altura y es apta tanto para interiores como para exteriores.

Información sobre el producto

Serralunga Clean Fighter

SERRALUNGA presenta CLEAN FIGHTER, un nuevo compuesto innovador para una limpieza rápida y eficaz.

Como parte de las continuas actividades de investigación e innovación de Serralunga, se ha desarrollado un nuevo compuesto: Clean Fighter.

Clean Fighter es un compuesto innovador que permite una limpieza rápida y eficaz de todos los muebles, maceteros y mobiliario Serralunga en colores estándar. El resultado es menos tiempo de limpieza. CLEAN FIGHTER no es necesario para productos con acabados mates o brillantes.

Clean Fighter es absolutamente versátil. Una característica especial es la capacidad del material para adaptarse a diferentes formas.

Sobre Serralunga

Los primeros en Europa en desarrollar la tecnología del moldeo rotacional, los primeros en introducir la jarra de diseño y en concebir la jarra sobredimensionada. Los primeros en diseñar la jarra iluminada, los primeros en exponer un jarrón industrial en un museo y los primeros en desarrollar nuevas tecnologías de lacado con motivos.

Elegir Serralunga significa reconocer y apreciar la originalidad.

UNA EMPRESA FAMILIAR CON CORAZÓN

EL PATRIMONIO
Serralunga se fundó en Biella en 1825 y es el nombre de la familia que ha sido el corazón creativo y emprendedor de la empresa durante seis generaciones, produciendo muebles de exterior modernos.

La empresa se fundó como curtiduría y luego pasó a dedicarse a la transformación del cuero con fines industriales. La verdadera revolución llegó con la transformación del plástico y después con la tecnología de moldeo rotacional importada de EE.UU., que ha producido innumerables objetos de diseño italiano, como lámparas de exterior y muebles contemporáneos, todos ellos fabricados en Italia.

FABRICADO EN ITALIA
Serralunga continúa la excelencia que desde hace tiempo se asocia a la etiqueta "Made in Italy", ofreciendo al mismo tiempo nuevas formas de vida que nos permiten relajarnos y descansar con muebles que enriquecen nuestras vidas.

INNOVACIÓN CULTURAL
Serralunga es conocida por ampliar los límites de los materiales, las tecnologías y la estética con su sentido de la innovación y la artesanía para crear productos innovadores que inspiran y deleitan.

Todo sobre su compra

Offres personnalisées plutôt que guerres de prix

Des questions ? Les réponses sont ici

Livraison comme il se doit

Información sobre el producto

Programa de bonificación

Promotions actuelles %

Notre showroom à Rüsselsheim

Projets réels, qualité réelle

Matériaux, entretien & accessoires

opciones disponibles

Serralunga color laca


Mate - Azul cielo LAM


Mate - Azul LBM


Mate - Gris oscuro LGM


Mate - Cobre LCM


Mate - Titanio LTM


Matt - LOM de latón


Mate - Arena LSM


Brillante - Oro LGO


Brillante - Argento LCH

Brillante - blanco LWH

Fijación al suelo

Información sobre el producto

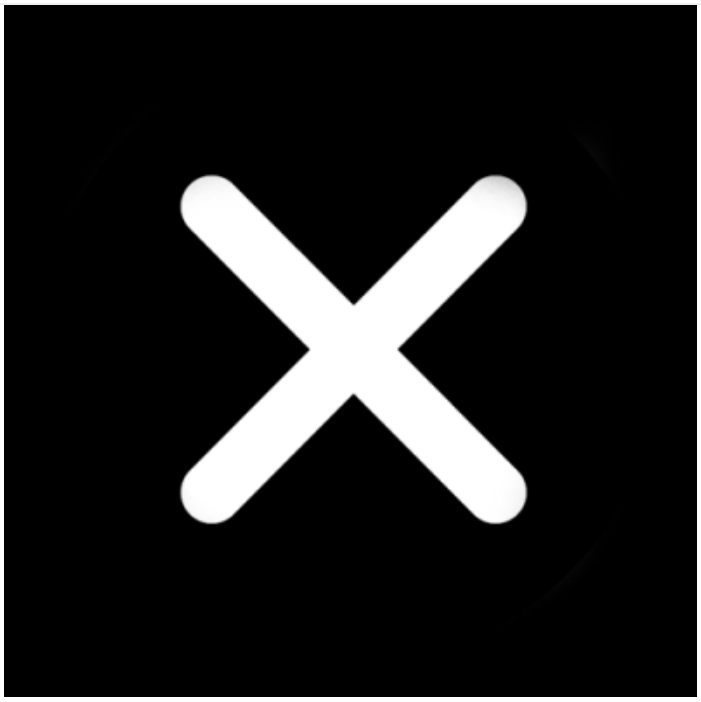

No

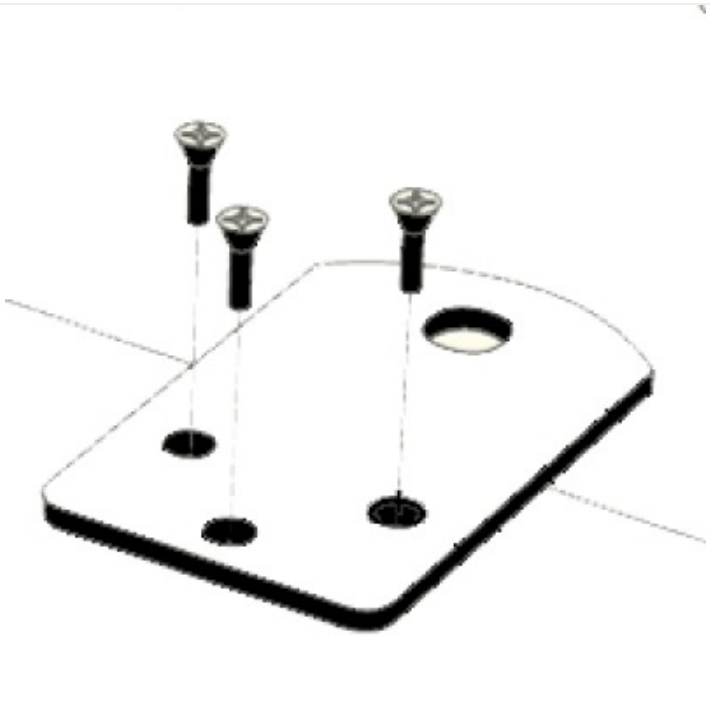

sí (+90,00 €)