Información sobre el producto

SERRALUNGA Sofá SIRCHESTER

No. de artículo: SER44 / Fabricantes: Serralunga

SERRALUNGA

1.334,75 €

Precio de venta normal ~~1.405,00 €~~ (Usted se ahorro 70,25 €)

incl. 19% IVA incl. Envío

Plazo de entrega: 3 semanas

Información sobre el producto

Dimensiones / Datos técnicos:

Dimensiones exteriores aprox.: largo 193 cm, ancho 82 cm, alto 72 cm

Material: Polietileno, de color sólido, resistente a la intemperie e irrompible

Colores disponibles opcionales: Ver paleta de colores

Particularidad:
Incluye sistema de drenaje de agua integrado
Superficie Clean Fighter: fácil limpieza de la superficie gracias al nuevo sellador
Apta para uso interior y exterior
Muy adecuado para uso profesional en hostelería y oficinas
Resistente a temperaturas (-60ºC a +80ºC)
Resistente a los golpes y al desgaste 100% reutilizable

Accesorios disponibles:
4 placas de fijación al suelo de acero inoxidable Aisi 316 como protección antirrobo)

Color opcional del cojín del asiento: Ver paleta de colores

Descripción del producto

Sofá Sirchester INDOOR + OUTDOOR

Un producto único y revolucionario. Sirchester es el primer sofá/sillón que también puede iluminarse para crear un ambiente especial en espacios públicos.

Sirchester se ha diseñado cuidadosamente teniendo en cuenta todos los puntos que hacen que un producto tenga éxito: por ejemplo, un sistema especial de drenaje del agua permite sentarse después de un chaparrón sin mojarse.

Un pequeño canal en el asiento permite que el agua se escurra fácilmente. Es la primera vez que un sistema de este tipo resulta realmente eficaz en un sofá.

Serralunga Clean Fighter

SERRALUNGA presenta CLEAN FIGHTER, un nuevo compuesto innovador para una limpieza rápida y eficaz.

Como parte de las continuas actividades de investigación e innovación de Serralunga, se ha desarrollado un nuevo compuesto: Clean Fighter.

Clean Fighter es un compuesto innovador que permite una limpieza rápida y eficaz de todos los muebles, maceteros y mobiliario Serralunga en colores estándar. El resultado es menos tiempo de limpieza. CLEAN FIGHTER no es necesario para productos con acabados mates o brillantes.

Clean Fighter es absolutamente versátil. Una característica especial es la capacidad del material para adaptarse a diferentes formas.

Información sobre el producto

Sobre Serralunga

Los primeros en Europa en desarrollar la tecnología del moldeo rotacional, los primeros en introducir la jarra de diseño y en concebir la jarra sobredimensionada. Los primeros en diseñar la jarra iluminada, los primeros en exponer un jarrón industrial en un museo y los primeros en desarrollar nuevas tecnologías de lacado con motivos.

Elegir Serralunga significa reconocer y apreciar la originalidad.

UNA EMPRESA FAMILIAR CON CORAZÓN

EL PATRIMONIO
Serralunga se fundó en Biella en 1825 y es el nombre de la familia que ha sido el corazón creativo y emprendedor de la empresa durante seis generaciones, produciendo muebles de exterior modernos.

La empresa se fundó como curtiduría y luego pasó a dedicarse a la transformación del cuero con fines industriales. La verdadera revolución llegó con la transformación del plástico y después con la tecnología de moldeo rotacional importada de EE.UU., que ha producido innumerables objetos de diseño italiano, como lámparas de exterior y muebles contemporáneos, todos ellos fabricados en Italia.

FABRICADO EN ITALIA
Serralunga continúa la excelencia que desde hace tiempo se asocia a la etiqueta "Made in Italy", ofreciendo al mismo tiempo nuevas formas de vida que nos permiten relajarnos y descansar con muebles que enriquecen nuestras vidas.

INNOVACIÓN CULTURAL
Serralunga es conocida por ampliar los límites de los materiales, las tecnologías y la estética con su sentido de la innovación y la artesanía para crear productos innovadores que inspiran y deleitan.

Muestras de colores y materiales de Serralunga

Información sobre el producto

Polietileno mate | Polietileno lacado brillante | Polietileno lacado metalizado

Si lo desea, le enviaremos gratuitamente muestras de color y de material para que pueda comprobarlas. Los gastos de devolución de un paquete asegurado correrán a cargo del cliente; en caso de compra, los gastos de devolución se reembolsarán íntegramente. Por favor, devuelva las muestras de color y material en un plazo de 2 semanas para que otros clientes también puedan utilizarlas.

Información sobre el producto

Todo sobre su compra

Offres personnalisées plutôt que guerres de prix

Des questions ? Les réponses sont ici

Livraison comme il se doit

Programa de bonificación

Promotions actuelles %

Notre showroom à Rüsselsheim

Projets réels, qualité réelle

Matériaux, entretien & accessoires

opciones disponibles

Color Serralunga

nieve IWH	blanco WH	tiza WH5	piedra AV	piedra dolomita GG	sordo a TO
sabio SAV	mora BK	antracita ANT	azul AZP	maddalena AQM	azul BLP
verde pavo real WP	orégano VMA	aceituna VOC	apple AG	terracotta toscana TC	terracota scura TC4

Información sobre el producto

terracotta classica TC2	impruneta IMP	coral COL	rojo RO	corten COR	translúcido NT

Fijación al suelo

	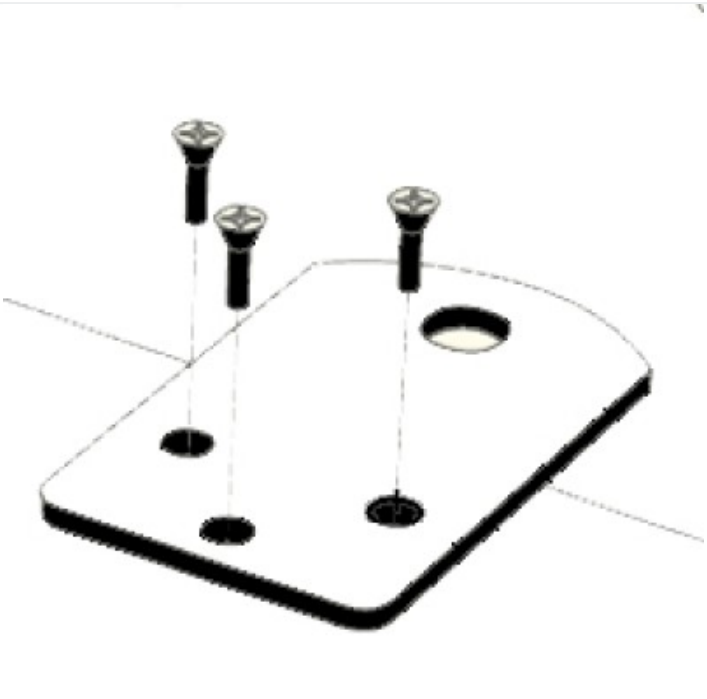
No	sí (+75,00 €)