Información sobre el producto

SERRALUNGA Jardinera luminosa MING

No. de artículo: SER33 / Fabricantes: Serralunga







SERRALUNGA

669,30 €

Precio de venta normal ~~690,00 €~~ (Usted se ahorro 20,70 €)

incl. 19% IVA incl. Envío

Plazo de entrega: 3 - 4 semanas

Información sobre el producto



Dimensiones / Datos técnicos:

Dimensiones exteriores opcionales aprox:
Ming H: Ø superior 66cm, Ø inferior 35,5cm, altura 100cm
Ming X-H: Ø superior 93 cm, Ø inferior 48,5 cm, altura 140 cm

Profundidad de plantación aprox:
Ming H: Ø 48cm, profundidad 48cm
Ming X-H: Ø 67,5 cm, profundidad 65 cm

Material: Polietileno, translúcido, resistente a la intemperie e irrompible

Iluminación opcional:
LED blanco frío, 1250 lúmenes, 6000 Kelvin, cable de 2 metros, negro
LED RGB con mando a distancia, cable de 2 metros, negro
LED RGB con batería recargable. Control mediante Bluetooth y aplicación

Nota al utilizar la versión con batería recargable:
El tiempo de funcionamiento de la versión LED recargable es cuando se seleccionan los siguientes ajustes de color:
20 horas con: luz blanca fija
12 horas con: otros colores fijos
8 horas con: Modo de cambio de color
Tiempo de carga de la batería: 6 horas
La batería se extrae con el anillo de cierre de bayoneta situado en la parte inferior de la jardinera. Para ello, la maceta debe inclinarse ligeramente hacia un lado.

Característica especial:
Superficie Clean Fighter - fácil limpieza de la superficie gracias al nuevo sellado
Apta para uso interior y exterior
Muy adecuado para uso profesional en hostelería y oficinas
Resistente a las temperaturas (-60ºC a +80ºC)
Resistente a los golpes y al desgaste 100% reutilizable

Accesorios disponibles: 3 placas de fijación al suelo de acero inoxidable Aisi 316 como protección antirrobo

Descripción del producto

Las macetas Ming High diseñadas por Rodolfo Dordoni son apreciadas por sus grandes dimensiones, complementadas por un amplio borde superior y una forma a la vez tradicional y moderna, que se adapta a diferentes usos en espacios públicos y privados. Dordoni

Información sobre el producto

ha diseñado estas macetas especialmente para cactus frondosos y espinosos, como agaves y cactus, que contrastan con la forma suave y curvada de la maceta.
Esta versión alta del macetero está disponible en 2 tamaños, alto y extra alto, y combina perfectamente con los maceteros Ming en pequeño, alto y extra alto.

Serralunga Clean Fighter

SERRALUNGA presenta CLEAN FIGHTER, un nuevo compuesto innovador para una limpieza rápida y eficaz.

Como parte de las continuas actividades de investigación e innovación de Serralunga, se ha desarrollado un nuevo compuesto: Clean Fighter.

Clean Fighter es un compuesto innovador que permite una limpieza rápida y eficaz de todos los muebles, maceteros y mobiliario Serralunga en colores estándar. El resultado es menos tiempo de limpieza. CLEAN FIGHTER no es necesario para productos con acabados mates o brillantes.

Clean Fighter es absolutamente versátil. Una característica especial es la capacidad del material para adaptarse a diferentes formas.

Sobre Serralunga

Los primeros en Europa en desarrollar la tecnología del moldeo rotacional, los primeros en introducir la jarra de diseño y en concebir la jarra sobredimensionada. Los primeros en diseñar la jarra iluminada, los primeros en exponer un jarrón industrial en un museo y los primeros en desarrollar nuevas tecnologías de lacado con motivos.

Elegir Serralunga significa reconocer y apreciar la originalidad.

UNA EMPRESA FAMILIAR CON CORAZÓN

EL PATRIMONIO
Serralunga se fundó en Biella en 1825 y es el nombre de la familia que ha sido el corazón creativo y emprendedor de la empresa durante seis generaciones, produciendo muebles de exterior modernos.

La empresa se fundó como curtiduría y luego pasó a dedicarse a la transformación del cuero con fines industriales. La verdadera revolución llegó con la transformación del plástico y después con la tecnología de moldeo rotacional importada de EE.UU., que ha producido innumerables objetos de diseño italiano, como lámparas de exterior y muebles contemporáneos, todos ellos fabricados en Italia.

FABRICADO EN ITALIA
Serralunga continúa la excelencia que desde hace tiempo se asocia a la etiqueta "Made in Italy", ofreciendo al mismo tiempo nuevas formas de vida que nos permiten relajarnos y descansar con muebles que enriquecen nuestras vidas.

INNOVACIÓN CULTURAL
Serralunga es conocida por ampliar los límites de los materiales, las tecnologías y la estética con su sentido de la innovación y la artesanía para crear productos innovadores que inspiran y deleitan.

Todo sobre su compra

Información sobre el producto

Offres personnalisées plutôt que guerres de prix

Des questions ? Les réponses sont ici

Livraison comme il se doit

Programa de bonificación

Promotions actuelles %

Notre showroom à Rüsselsheim

Projets réels, qualité réelle

Matériaux, entretien & accessoires

opciones disponibles

Altura

100cm
140cm (+625,00 €)

Iluminación

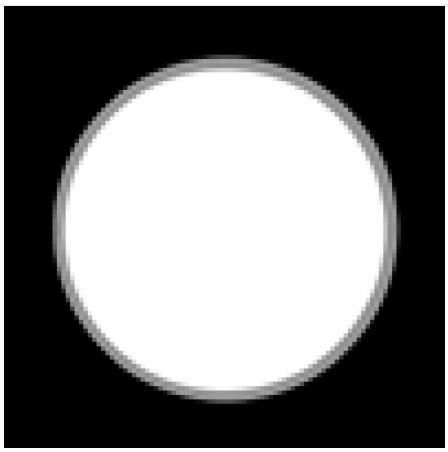

LED blanco frío

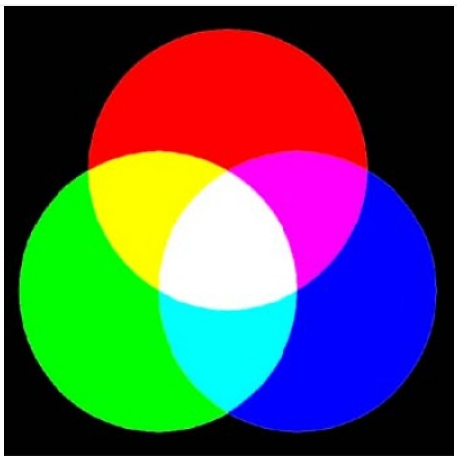

LED RGB (+40,00 €)

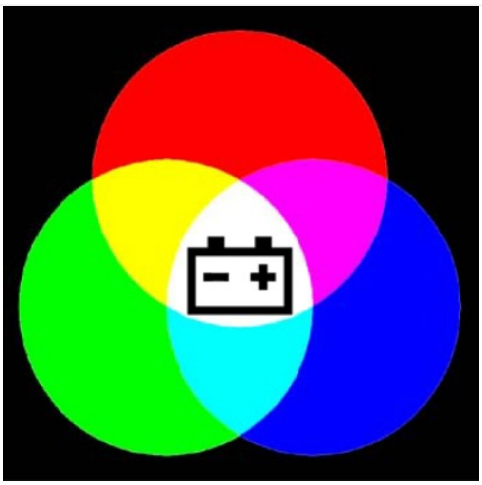

LED-RGB+batería recargable (+150,00 €)

Fijación al suelo

Información sobre el producto

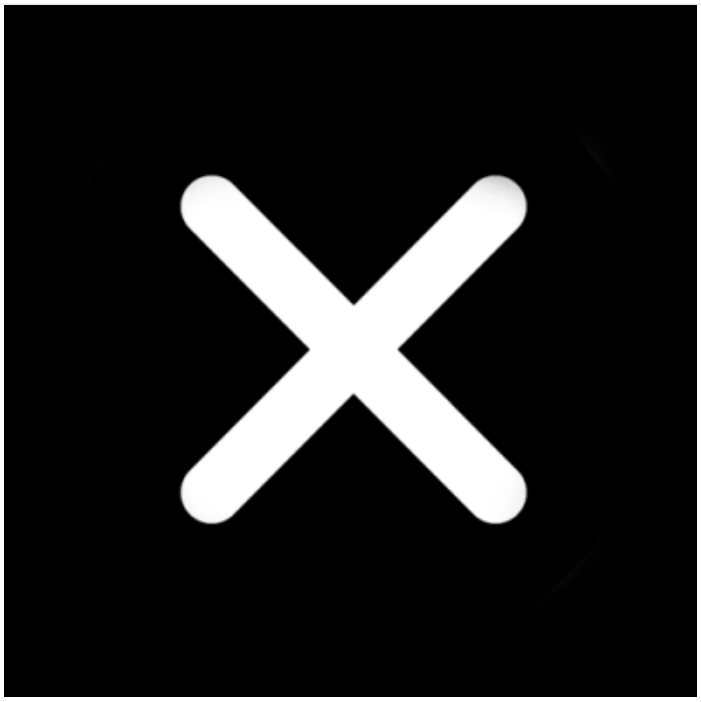

No

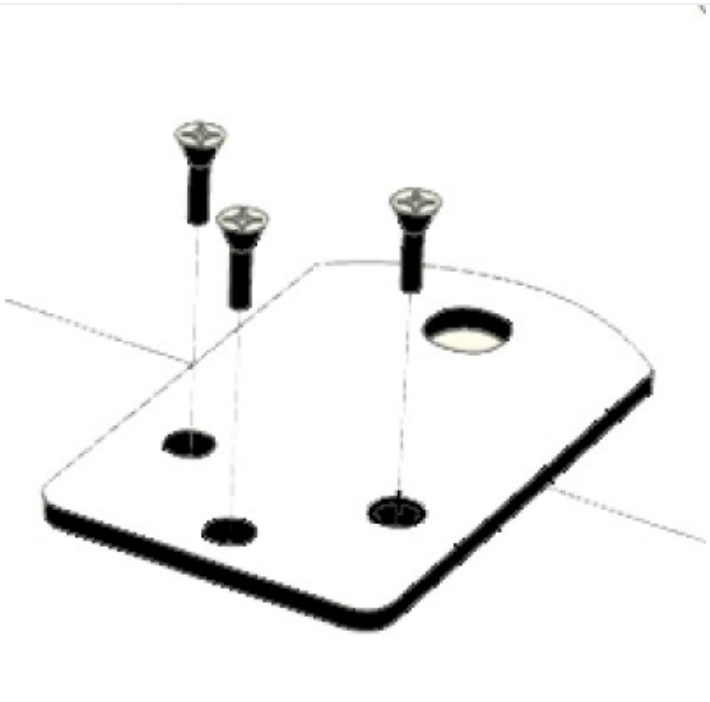

sí (+60,00 €)