## Información sobre el producto

# SERRALUNGA Jardinera LLUNA

No. de artículo: SER30 / Fabricantes: Serralunga







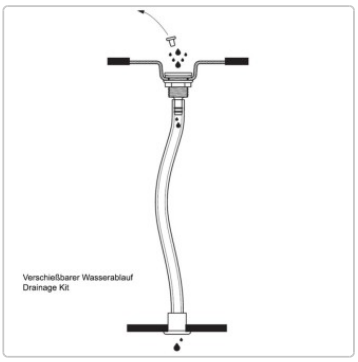


SERRALUNGA

**790,55 €**

Precio de venta normal ~~815,00 €~~ (Usted se ahorro 24,45 €)

incl. 19% IVA incl. Envío

Plazo de entrega: 3 - 4 semanas

# Información sobre el producto

**Dimensiones / Datos técnicos:**

Dimensiones aprox.: largo 110cm, ancho 40cm, alto 65cm

Profundidad de plantación aprox.: largo 97cm, ancho 30cm, alto 25cm

Material: polietileno, de color sólido, resistente a la intemperie e irrompible

Colores disponibles opcionales: Ver paleta de colores

Característica especial:
Superficie Clean Fighter - fácil limpieza de la superficie gracias al nuevo sellador
Jardinera de doble pared
Apta para uso interior y exterior
Muy adecuado para uso profesional en hostelería y oficinas
Resistente a temperaturas (-60ºC a +80ºC)
Resistente a los golpes y al desgaste 100% reutilizable

Accesorios disponibles:
2 placas de fijación al suelo de acero inoxidable Aisi 316 como protección antirrobo
Drenaje de agua bloqueable

**Descripción del producto**

Jardinera LLUNA by Serralunga Living Different para INDOOR + OUTDOOR

La jardinera LLUNA de Joan Gaspar para Serralunga es una elegante combinación de jardinera y luz. LLUNA es un separador de espacios exterior translúcido. Ideal para terrazas, zonas al aire libre, espacios públicos o como envolvente de piscinas.

Marco Serralunga comenta sobre este proyecto: "Continuamos con el proyecto de objetos iluminados. Fuimos la primera empresa que realzó de este modo las macetas tradicionales". En cuanto a LLUNA, la idea básica era una maceta iluminada que transmitiera la idea de espacio y ambiente. Estoy convencido de los aspectos prácticos del plástico, que combinado con la función luminosa se convierte en un objeto incomparable. A última hora de la tarde es cuando mejor se disfruta del ambiente hogareño que crea este objeto de decoración".

LLUNA combina bien con varios productos que juntos forman una familia: Taburetes, mesas, botelleros. Gracias a la amplia gama de colores, el recipiente encaja en cualquier ambiente.

**Serralunga Clean Fighter**

SERRALUNGA presenta CLEAN FIGHTER, un nuevo compuesto innovador para una limpieza rápida y eficaz.

Como parte de las continuas actividades de investigación e innovación de Serralunga, se ha desarrollado un nuevo compuesto: Clean Fighter.

# Información sobre el producto

Clean Fighter es un compuesto innovador que permite una limpieza rápida y eficaz de todos los muebles, maceteros y mobiliario Serralunga en colores estándar. El resultado es menos tiempo de limpieza. CLEAN FIGHTER no es necesario para productos con acabados mates o brillantes.

Clean Fighter es absolutamente versátil. Una característica especial es la capacidad del material para adaptarse a diferentes formas.

### Sobre Serralunga

Los primeros en Europa en desarrollar la tecnología del moldeo rotacional, los primeros en introducir la jarra de diseño y en concebir la jarra sobredimensionada. Los primeros en diseñar la jarra iluminada, los primeros en exponer un jarrón industrial en un museo y los primeros en desarrollar nuevas tecnologías de lacado con motivos.

Elegir Serralunga significa reconocer y apreciar la originalidad.

UNA EMPRESA FAMILIAR CON CORAZÓN

**EL PATRIMONIO**
Serralunga se fundó en Biella en 1825 y es el nombre de la familia que ha sido el corazón creativo y emprendedor de la empresa durante seis generaciones, produciendo muebles de exterior modernos.

La empresa se fundó como curtiduría y luego pasó a dedicarse a la transformación del cuero con fines industriales. La verdadera revolución llegó con la transformación del plástico y después con la tecnología de moldeo rotacional importada de EE.UU., que ha producido innumerables objetos de diseño italiano, como lámparas de exterior y muebles contemporáneos, todos ellos fabricados en Italia.

**FABRICADO EN ITALIA**
Serralunga continúa la excelencia que desde hace tiempo se asocia a la etiqueta "Made in Italy", ofreciendo al mismo tiempo nuevas formas de vida que nos permiten relajarnos y descansar con muebles que enriquecen nuestras vidas.

**INNOVACIÓN CULTURAL**
Serralunga es conocida por ampliar los límites de los materiales, las tecnologías y la estética con su sentido de la innovación y la artesanía para crear productos innovadores que inspiran y deleitan.

### Muestras de colores y materiales de Serralunga

## Información sobre el producto







Polietileno mate

Polietileno lacado brillante

Polietileno lacado metalizado

Si lo desea, le enviaremos gratuitamente muestras de color y de material para que pueda comprobarlas. Los gastos de devolución de un paquete asegurado correrán a cargo del cliente; en caso de compra, los gastos de devolución se reembolsarán íntegramente. Por favor, devuelva las muestras de color y material en un plazo de 2 semanas para que otros clientes también puedan utilizarlas.

# Información sobre el producto

**Todo sobre su compra**

**Offres personnalisées plutôt que guerres de prix**

**Des questions ? Les réponses sont ici**

**Livraison comme il se doit**

**Programa de bonificación**

**Promotions actuelles %**

**Notre showroom à Rüsselsheim**

**Projets réels, qualité réelle**

**Matériaux, entretien & accessoires**

## opciones disponibles

**Color Serralunga**

| | | | | | |
|---|---|---|---|---|---|
| nieve IWH | blanco WH | tiza WH5 | piedra AV | piedra dolomita GG | sordo a TO |
| sabio SAV | mora BK | antracita ANT | azul AZP | maddalena AQM | verde pavo real WP |
| orégano VMA | aceituna VOC | terracotta toscana TC | terracota scura TC4 | terracotta classica TC2 | impruneta IMP |

# Información sobre el producto


coral COL


rojo RO

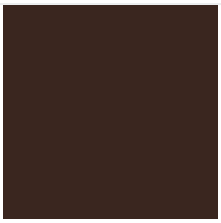
corten COR


translúcido NT

**Drenaje del agua**


No

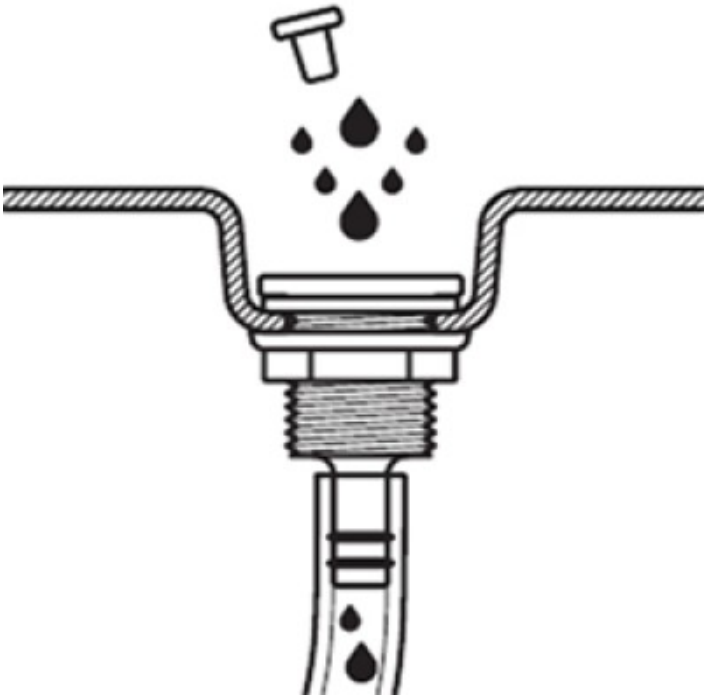
sí (+60,00 €)

**Fijación al suelo**

## Información sobre el producto

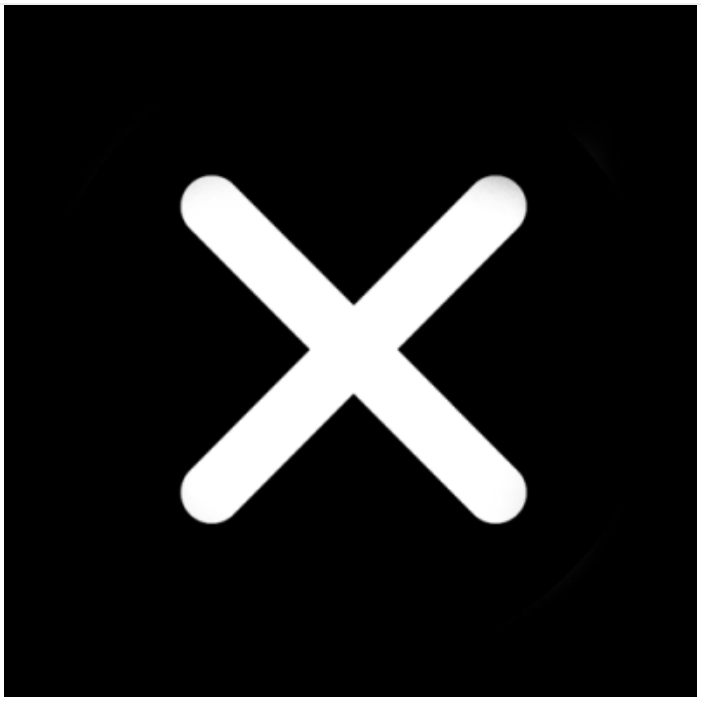

No

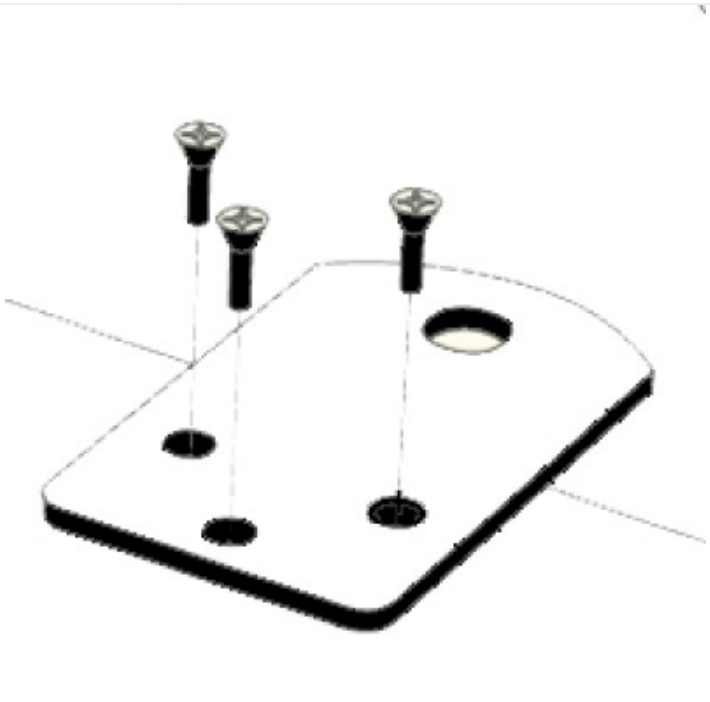

sí (+60,00 €)