Información sobre el producto

SERRALUNGA Jardinera luminosa VAS-ONE Ø 130cm

No. de artículo: SER22 / Fabricantes: Serralunga



SERRALUNGA

1.309,50 €

Precio de venta normal ~~1.350,00 €~~ (Usted se ahorro 40,50 €)

incl. 19% IVA incl. Envío

Plazo de entrega: 3 - 4 semanas

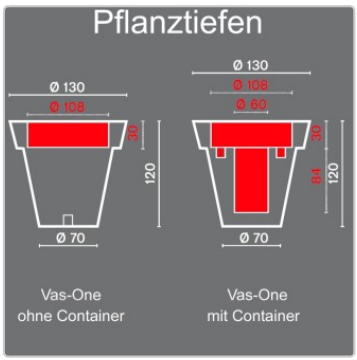







Información sobre el producto







Dimensiones / Datos técnicos:

Dimensiones aprox.: Ø superior 130cm, Ø inferior 70cm, altura 120cm

Profundidad de plantación aprox.: Ø superior 108cm, profundidad 30cm (recomendado para plantación estacional)

Material: polietileno, translúcido, resistente a la intemperie e irrompible

Iluminación opcional:
LED blanco frío, 1250 lúmenes, 6000 Kelvin, cable de 3 metros, negro
LED RGB con mando a distancia, cable de 3 metros, negro
LED RGB con batería recargable. Control mediante Bluetooth y aplicación

Grado de protección:IP67

Alimentación del cable: 3 metros, negro

Característica especial:
Jardinera de doble pared
Superficie Clean Fighter: fácil limpieza de la superficie gracias al nuevo sellador
Apto para uso en interiores y exteriores
Muy adecuado para uso profesional en hostelería y oficinas
Resistente a temperaturas (-35ºC a +80ºC)
Resistente a los golpes y al desgaste 100% reutilizable

Accesorios disponibles: 3 x placa de montaje al suelo de acero inoxidable Aisi 316 como protección antirrobo

Descripción del producto

Información sobre el producto

Vas-one Family es una serie de macetas que reinventa la forma clásica de la maceta en diferentes tamaños, desde una versión en miniatura hasta versiones a escala. Todos los tamaños a partir de 50 cm están disponibles también en una versión con luz incorporada con sistema LED RGB.
La maceta está fabricada en polietileno lineal de baja densidad producido por moldeo rotacional. Difusor opalino con protección UV, 100% reciclable, teñido por hilatura. Alto grado de resistencia mecánica.

El jarrón gigante "BIG BO" ha sido diseñado por Luisa Bocchietto y representa la evolución del famoso VAS -ONE iluminado (su proyecto anterior de 2001), ya seleccionado por Maison et Objet en el lanzamiento de la tendencia "Esprit de Contradiction" en 2004. Este objeto ha conocido versiones en muchas dimensiones a lo largo del tiempo y hoy se introduce esta nueva dimensión excepcional, que lo convierte en el jarrón más grande de la producción industrial, diseñado para amueblar grandes espacios urbanos y lugares con un impacto comunicativo. Llevando al límite la tecnología del moldeo rotacional y aprovechando al máximo las dimensiones de una nueva máquina de producción construida a medida, capaz de moldear hasta 3,5 m de diámetro, SERRALUNGA pretende subrayar su liderazgo indiscutible en el ámbito de los jarrones de diseño con esta nueva dimensión extrema del objeto que se ha convertido ya en un icono de su producción.

Serralunga Clean Fighter

SERRALUNGA presenta CLEAN FIGHTER, un nuevo compuesto innovador para una limpieza rápida y eficaz.

Como parte de las continuas actividades de investigación e innovación de Serralunga, se ha desarrollado un nuevo compuesto: Clean Fighter.

Clean Fighter es un compuesto innovador que permite una limpieza rápida y eficaz de todos los muebles, maceteros y mobiliario Serralunga en colores estándar. El resultado es menos tiempo de limpieza. CLEAN FIGHTER no es necesario para productos con acabados mates o brillantes.

Clean Fighter es absolutamente versátil. Una característica especial es la capacidad del material para adaptarse a diferentes formas.

Sobre Serralunga

Los primeros en Europa en desarrollar la tecnología del moldeo rotacional, los primeros en introducir la jarra de diseño y en concebir la jarra sobredimensionada. Los primeros en diseñar la jarra iluminada, los primeros en exponer un jarrón industrial en un museo y los primeros en desarrollar nuevas tecnologías de lacado con motivos.

Elegir Serralunga significa reconocer y apreciar la originalidad.

UNA EMPRESA FAMILIAR CON CORAZÓN

EL PATRIMONIO
Serralunga se fundó en Biella en 1825 y es el nombre de la familia que ha sido el corazón creativo y emprendedor de la empresa durante seis generaciones, produciendo muebles de exterior modernos.

La empresa se fundó como curtiduría y luego pasó a dedicarse a la transformación del cuero con fines industriales. La verdadera revolución llegó con la transformación del plástico y después con la tecnología de moldeo rotacional importada de EE.UU., que ha producido innumerables objetos de diseño italiano, como lámparas de exterior y muebles contemporáneos, todos ellos fabricados en Italia.

Información sobre el producto

FABRICADO EN ITALIA
Serralunga continúa la excelencia que desde hace tiempo se asocia a la etiqueta "Made in Italy", ofreciendo al mismo tiempo nuevas formas de vida que nos permiten relajarnos y descansar con muebles que enriquecen nuestras vidas.

INNOVACIÓN CULTURAL
Serralunga es conocida por ampliar los límites de los materiales, las tecnologías y la estética con su sentido de la innovación y la artesanía para crear productos innovadores que inspiran y deleitan.

Todo sobre su compra

Offres personnalisées plutôt que guerres de prix

Des questions ? Les réponses sont ici

Livraison comme il se doit

Programa de bonificación

Promotions actuelles %

Notre showroom à Rüsselsheim

Projets réels, qualité réelle

Matériaux, entretien & accessoires

opciones disponibles

Iluminación

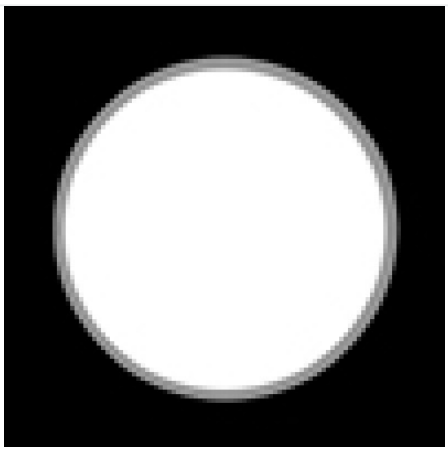
LED blanco frío

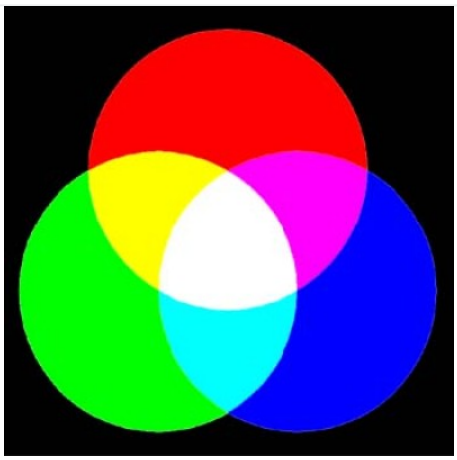
LED RGB (+40,00 €)

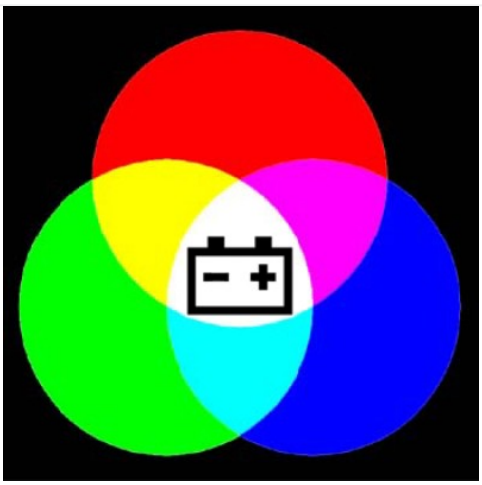
LED-RGB+batería recargable (+150,00 €)

Fijación al suelo

Información sobre el producto

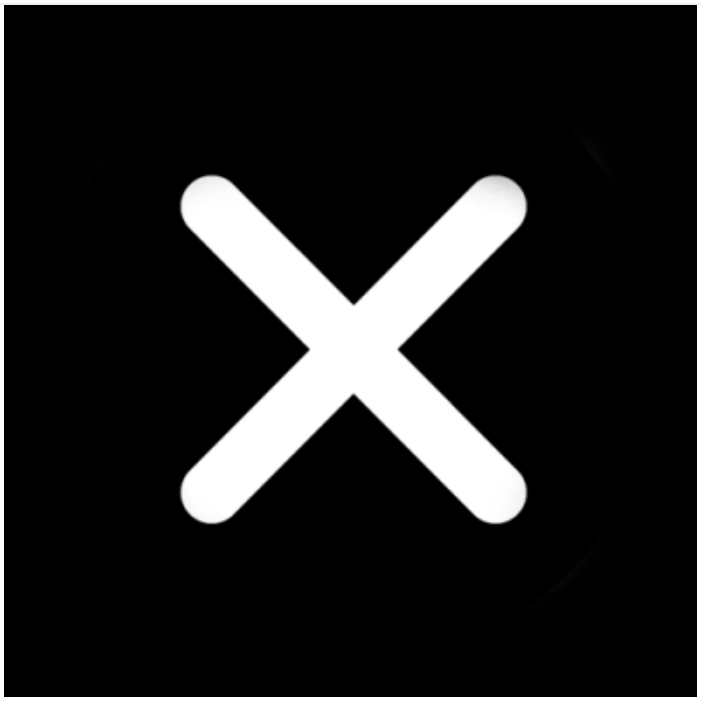

No

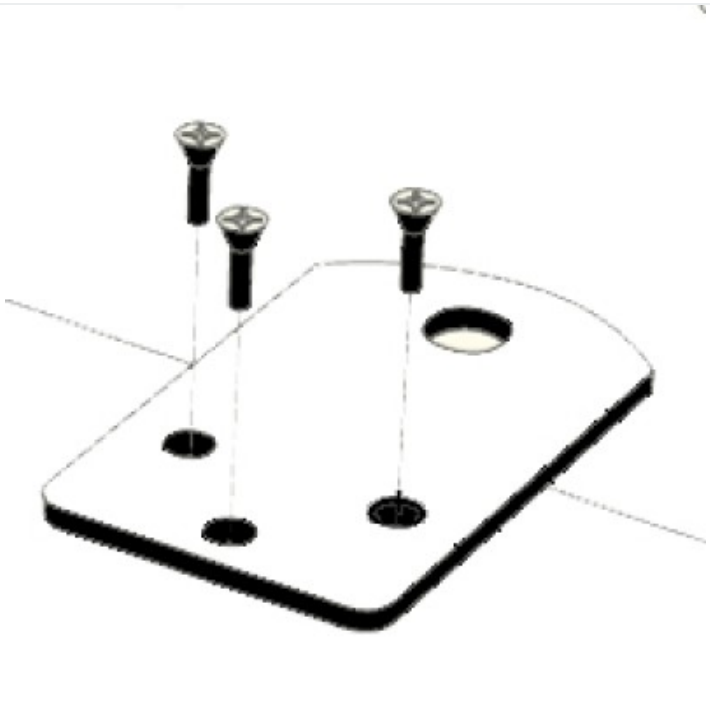

sí (+48,00 €)