Información sobre el producto

SLIDE DESIGN Break Line Bar

No. de artículo: SLD05 / GTIN: 8004369972741 / Fabricantes: Slide Design



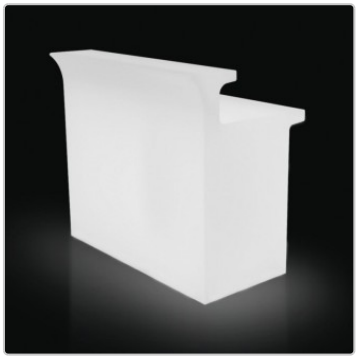



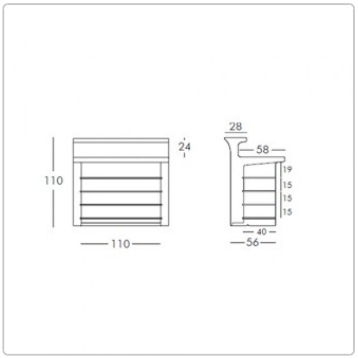

1.496,25 €

Precio de venta normal ~~1.575,00 €~~ (Usted se ahorro 78,75 €)

incl. 19% IVA incl. Envío

Precios escalados

desde 2	1.315,00 € - Usted se ahorro 260,00 €
desde 5	1.275,00 € - Usted se ahorro 300,00 €

Plazo de entrega: 3 - 5 semanas

Información sobre el producto



Dimensiones / Datos técnicos:

Dimensiones aproximadas: largo 120 cm, ancho 75 cm, alto 110 cm

Estructura: resina LLDPE. Polietileno lineal, resistente a la intemperie e irrompible

Iluminación opcional:
2 bombillas LED blancas de 15 vatios, G95 / E27, 1400 lúmenes, opcionalmente 3000 o 4000 Kelvin
2 x 15 vatios LED RGB ACKU con mando a distancia y control Bluetooth mediante aplicación para smartphone o tableta, 300 lúmenes, tiempo de carga 6 horas, autonomía hasta 25 horas, 500 ciclos

Grado de protección: IP44

Accesorios disponibles:
Cubierta de cristal o acero inoxidable para el mostrador (TOP)
Cubierta de cristal o acero inoxidable para la superficie de trabajo (DESK)
Hasta 4 estantes de cristal por elemento de mostrador (máx. 2 estantes cuando se utiliza el inserto para cócteles)
Inserto para cóctel

Otras características:
Apto para interiores y exteriores
Muy adecuado para uso profesional en hostelería y oficinas
Resistente a UVI.
Resistente a temperaturas (-60ºC a +80ºC)
Resistente a los golpes y al desgaste. 100% reutilizable

Diseño: Slide Studio

Descripción del producto

La barra iluminada BREAK LINE BAR crea un moderno ambiente de salón en su sala de estar, en el jardín, en la terraza, alrededor de su piscina o en la zona de restauración. Además de las versiones estándar de luz blanca, también se pueden utilizar bombillas de colores para obtener una luz coloreada. Fabricada en polietileno, la BREAK LINE BAR es funcional: es 100% apta para exteriores, resistente, ligera y ofrece espacio para botellas y vasos. Puede combinar varios elementos BREAK LINE BAR.

Acerca de Slide Design

SLIDE FURNITURE AND LIGHT - LA LIGEREZA DE UN FABRICANTE DE INTERIORISMO MODERNO

Información sobre el producto

A la marca italiana Slide le gusta describir sus productos como irónicos. Si se puede hablar de ironía cuando se trata de muebles, luminarias y objetos de interiorismo prácticos, artísticos, versátiles e imaginativos, se puede dejar felizmente así. Si nos fijamos en las ingeniosas combinaciones de muebles y luminarias, como el mostrador Slide Snack Bar, el taburete Slide Soft Cube o la mesa Slide Ed, nos damos cuenta de que detrás del diseño hay algo más que una mera función, una ambigüedad totalmente en el sentido de la definición de ironía. Pero sus objetos figurativos también pueden verse con un guiño: En las luminarias Slide Baby, Slide Honey, Slide Kokò, Slide Pure o Slide Buddha, hay incluso una pizca de arte pop: objetos decorativos artísticos, luminarias y captadores de miradas, todo en uno. Todo ello es posible gracias al uso del material característico de Slide: cada objeto está fabricado con el plástico polietileno y moldeado por rotación, 100% reciclable y producido de forma respetuosa con el medio ambiente. De este modo, Slide ha desarrollado la receta patentada de un tipo idiosincrásico de interiorismo moderno y, en la actualidad, no deja de ampliar este éxito.

MADE IN SLIDE: MATERIALES Y ACABADOS ESPECIALES

El eslogan Made in Slide hace referencia al hecho de que todos los procesos de fabricación tienen lugar dentro de SLIDE srl, una empresa con sede en Buccinasco, cerca de Milán: desde el desarrollo hasta la producción y el acabado. El joven equipo de unos 100 empleados contempla estos procesos de fabricación con orgullo: el material característico, que define el diseño, es el polietileno plástico simple, que se moldea por rotación. Esta técnica aporta versatilidad; la firma de varios diseñadores y artistas conocidos puede encontrarse en las formas de los productos Slide. Otras ventajas del material son su buena calidad y su gran durabilidad; además, los objetos cotidianos son fáciles de limpiar y mantener. Como casi todos los productos Slide también se iluminan, el cableado necesario es mínimo y son muy fáciles de instalar. Slide consigue otra proeza de diseño mediante el uso del color, ya sea la luz de color o el acabado colorido de las cubiertas de plástico.

MAESTROS DEL DISEÑO: KARIM RASHID, MARCEL WANDERS, PAOLA NAVONE

Los productos Slide reciben el pulido definitivo gracias a sus creadores intelectuales: conocidos diseñadores italianos e internacionales son los responsables de los diseños. Karim Rashid diseñó el llamativo sofá Slide Rap, disponible en los colores más vivos, y el taburete de bar Slide Koncord y el sillón Slide Blos, de formas inusuales, también son fruto de sus esfuerzos creativos. Slide colaboró con Marcel Wanders en la serie Slide Chubby, de formas orgánicas, y en el botellero Slide Bachus. La arquitecta y diseñadora italiana Paola Navone diseñó la arquetípica silla Low Lita. Otros talentos de renombre, como Marc Sadler, Alessandro Mendini o Stefano Giovannoni también entraron al servicio del diseño en Slide.

MUEBLES ILUMINADOS PARA INTERIOR Y EXTERIOR

Entre los productos más populares de Slide están sin duda los muebles iluminados, como la mesa Slide Kubo Inox o Slide Kubo Plexi, la imponente tumbona Slide Rococo, la mesa auxiliar Slide Light Drink, la mesa Slide Arthur o el sillón Slide Kalla. También seducen los productos de exterior de Slide, que dan vida al jardín o la terraza de forma colorida y alegre. Entre ellos están las grandes macetas Slide Il Vaso, Slide Bench Pot Light, Slide Star o Slide X-Pot. Sencilla y eficaz es la Slide Twist Chair, extraordinaria es la idea del columpio iluminado Slide Swing Lamp, que funciona con una tira LED recargable.

MONOLÍTICAS Y EFICACES - LUCES SLIDE

Tanto en interiores como en exteriores, las luminarias Slide atraen hábilmente la atención. Su estructura monolítica garantiza el mayor resplandor posible, como en el caso de las esferas luminosas Slide Globo Geoline-Out, que pueden plantarse cómodamente en el suelo mediante una piqueta, o la luminaria de pie y sobremesa Slide Globo ST. Sencilla y eficaz es también la lámpara de pie de un solo molde, Slide Fluo. Y si quieres que tu árbol de Navidad sea siempre luminoso en lugar de siempre verde, apuesta por el Slide Lighttree. Slide también tiene algunas lámparas colgantes en su repertorio: la colgante Slide Sirio en forma de estrella o la arquetípica Slide Cupole curvada, por último la futurista lámpara colgante Slide Ufo o la circular Slide Sunday dan al interior un carácter moderno y juguetón.

Información sobre el producto

SLIDE - UNA EMPRESA POLIFACÉTICA MADE IN ITALY

Una empresa joven y con aspiraciones también tiene claramente la característica de ser versátil. La empresa, fundada en 2002 por Giò Colonna Romano, abre constantemente nuevas áreas de negocio relacionadas con sus productos. Desde 2007, existe SLIDE Events, una empresa de servicios para eventos privados o empresariales. Los mostradores luminosos Slide Snack Bar, Slide Jumbo Bar o Slide Jumbo Corner también se aprovechan al máximo en la organización integral. En 2011 se puso en marcha SLIDEart, un proyecto de diálogo entre diseñadores y artistas contemporáneos. De este modo se produjeron obras de arte únicas que pudieron admirarse en la exposición "Sign Off Design" con motivo de la 54ª Bienal de Arte de Venecia. Por último, el pequeño pingüino luminoso Slide KoKò garantiza el apoyo a la "Penguin Foundation" y su labor en favor de los pingüinos en peligro de extinción. Kokó SmART fue el nombre de la exitosa campaña en la que artistas, escritores y jóvenes talentos del diseño, el arte y la moda diseñaron la portada del simpático KoKò. El último proyecto también pone a los productos Slide en el punto de mira y deja que su efecto sobre nosotros, los humanos, se despliegue de cerca: El SLIDE Café, en el centro de Milán, será una sala de exposiciones especial.

Todo sobre su compra

Offres personnalisées plutôt que guerres de prix

Des questions ? Les réponses sont ici

Livraison comme il se doit

Programa de bonificación

Promotions actuelles %

Notre showroom à Rüsselsheim

Projets réels, qualité réelle

Matériaux, entretien & accessoires

opciones disponibles

Fuente de luz

Información sobre el producto



LED blanco, 3000 Kelvin



LED blanco, 4000 Kelvin

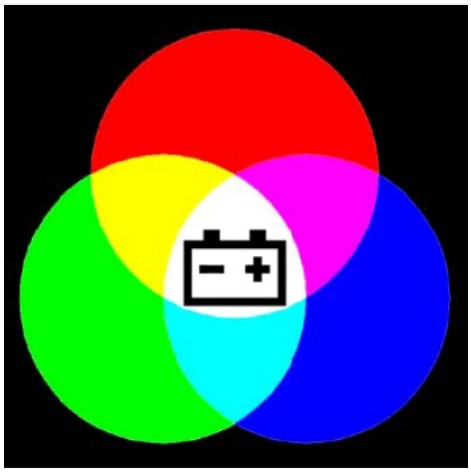

LED RGB con batería (+600,00 €)

Estanterías

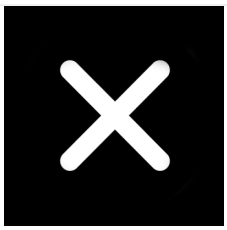

sin

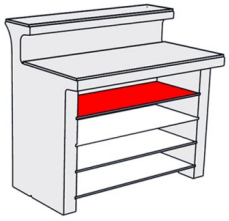

1 estante de cristal
(+100,00 €)

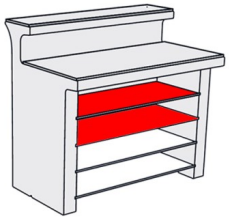

2 estantes de cristal
(+200,00 €)

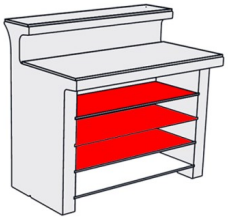

3 estantes de cristal
(+300,00 €)

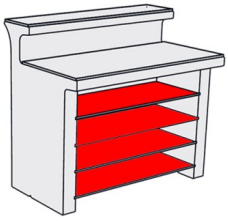

4 estantes de cristal
(+400,00 €)

Inserto para cóctel

Información sobre el producto



no

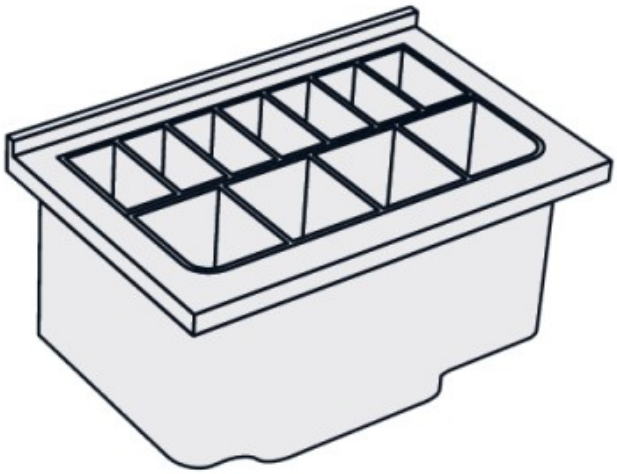

sí (+1.015,00 €)

Placa de cubierta TOP

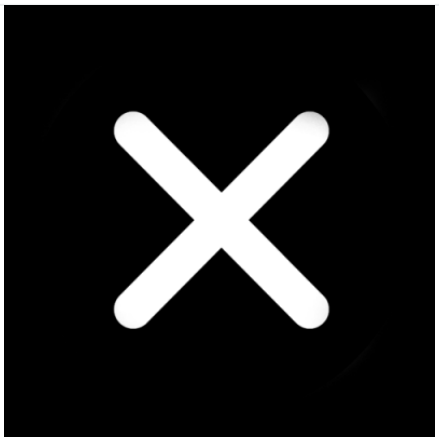

No

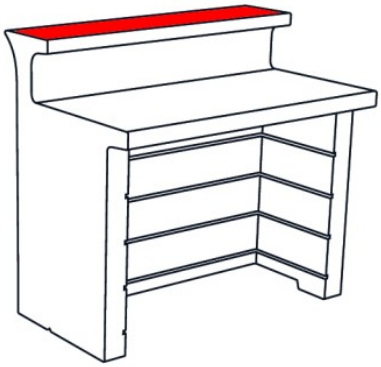

Vidrio (+110,00 €)

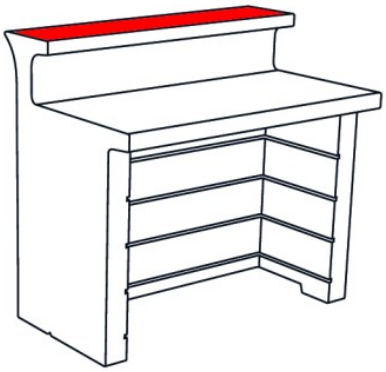

Acero inoxidable (+120,00 €)

placa de cubierta del escritorio

Información sobre el producto

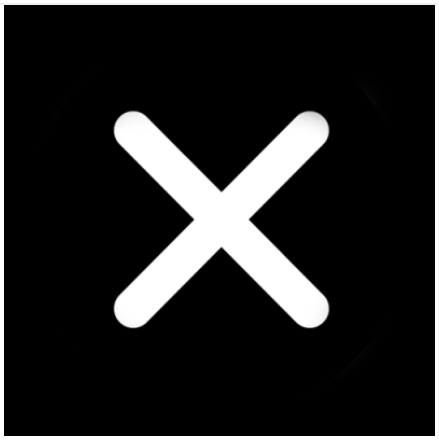

No

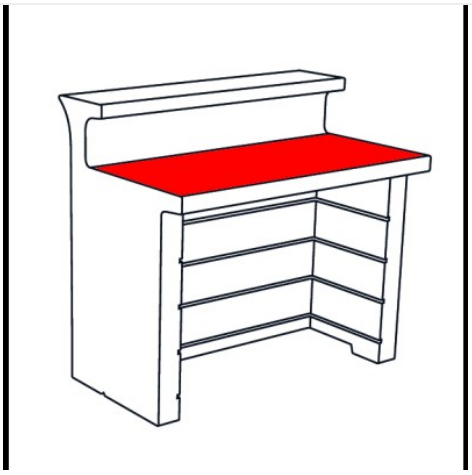

Vidrio (+155,00 €)

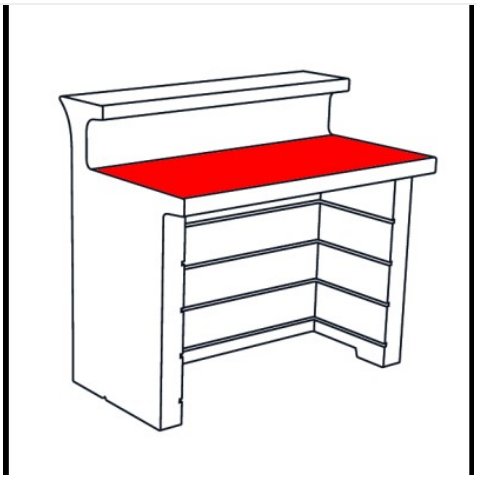

Acero inoxidable (+200,00 €)