Información sobre el producto

MOONLIGHT hemisferio HMBG versión enterrada

No. de artículo: MOO13 / Fabricantes: Moonlight

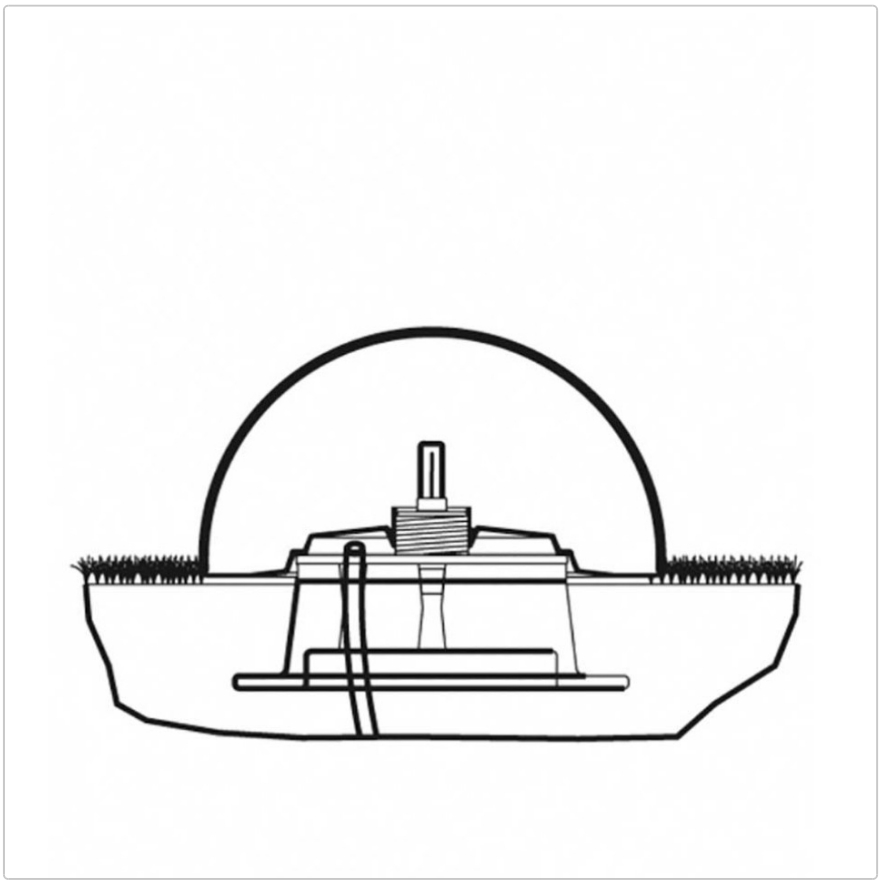

479,75 €

Precio de venta normal ~~505,00 €~~ (Usted se ahorro 25,25 €)

incl. 19% IVA incl. Envío

Plazo de entrega: 1 semana









Información sobre el producto



Dimensiones / Datos técnicos:

Dimensiones opcionales aprox:
Ø 35cm
Ø 55cm
Ø 75cm

Material: polietileno

Color de la bola maciza opcional
blanco
granito claro
granito oscuro
arenisca

Aplicación: MBG = Base enterrada: Para instalación en el suelo

Fuente de luz / temperatura de color (luminosidad) de la fuente de luz opcional:
2700 Kelvin = luz tenue
4000 Kelvin = luz brillante
6500 Kelvin = luz muy brillante (recomendado para las versiones de color)

Particularidad:
Luminarias de material PE irrompible, resistente a los golpes y robusto
Impermeables, estables y resistentes a los rayos UV
Resistentes al frío y al calor de -40° a +80°C
Cada semiesfera está moldeada individualmente en polietileno
Ideales para uso en interiores y exteriores

Accesorios disponibles:
Clavijas de tierra para fijación en el suelo (4 unidades de 35 cm cada una), incluida llave para clavijas de tierra
Set de limpieza (estuche con botella pulverizadora, esponja de limpieza, guantes)

Información sobre el producto

Descripción del producto

Semiesfera de la luminaria Moonlight
La luminaria Moonlight en forma de semiesfera tiene las mismas características de iluminación que la esfera completa, pero con una altura de construcción ligeramente inferior. Esto la hace especialmente adecuada como luminaria de pared y suelo para interiores y exteriores.

Debido a su diseño, no todas las fuentes de luz son compatibles con la semiesfera. Para una iluminación óptima, consulte nuestras recomendaciones.

Detalles

Las versátiles esferas Moonlight están fundidas individualmente en polietileno. Son extremadamente resistentes a los golpes y robustas. Las temperaturas de -40° a +80° Celsius no causan ningún problema a las luces. La impresión general positiva se completa con otras propiedades como la estabilidad UV, la durabilidad y la impermeabilidad.

Los productos Moonlight están certificados según: CSA C 22.2 / UL 153 / EN 60598 / VDE 0711
Desarrollo, producción y distribución según DIN EN ISO 14001:1996

Limpieza y cuidado

Todas las luminarias Moonlight, independientemente de su superficie, son fáciles de limpiar.
En caso de mucha suciedad debida a influencias ambientales como hollín, etc., recomendamos utilizar un producto de limpieza especial que limpie suavemente la superficie.

Acerca de Moonlight

Hacer feliz a la gente con una iluminación atmosférica
Las luminarias Moonlight cautivan por su diseño, su atmósfera luminosa única y los más altos estándares de calidad: made in Germany.

Iluminación interior y exterior única
La inigualable experiencia de ambiente y difusión como iluminación de interiores y exteriores entra con pasión en una nueva ronda. Déjese entusiasmar por el desarrollo ulterior del galardonado diseño. Gracias a nuestros muchos años de experiencia en el diseño con luz, una cosa sigue siendo la misma: el aspecto de alta calidad y la durabilidad casi indestructible de la iluminación Moonlight.

Luminarias Moonlight: iluminación con un diseño excelente
Utilizando las luminarias Moonlight en el diseño de jardines, se pueden crear acentuadas islas de luz que no sólo transforman cualquier jardín en un oasis atmosférico, sino que también realzan la sustancia estructural.

Todo sobre su compra

Offres personnalisées plutôt que guerres de prix

Des questions ? Les réponses sont ici

Información sobre el producto

Livraison comme il se doit

Programa de bonificación

Promotions actuelles %

Notre showroom à Rüsselsheim

Projets réels, qualité réelle

Matériaux, entretien & accessoires

opciones disponibles

Diámetro

Ø 35 cm
Ø 55 cm (+185,00 €)
Ø 75 cm (+660,00 €)

Fuente de luz

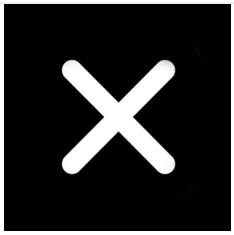
sin


LED blanco, 3000 Kelvin (+15,00 €)


LED blanco, 4000 Kelvin (+15,00 €)

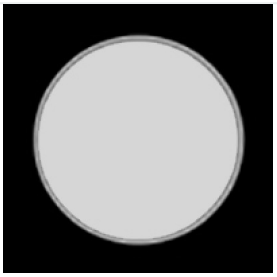
LED blanco, 6000 Kelvin (+15,00 €)


LED RGB con mando a distancia (+55,00 €)

Tapones de suelo

Información sobre el producto



No

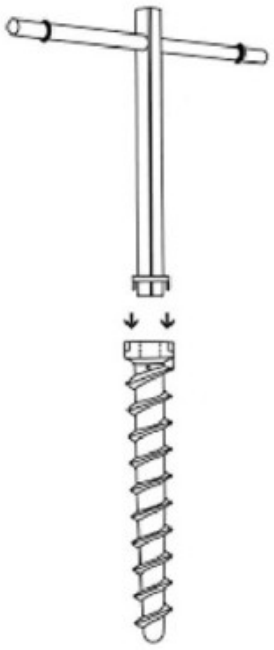

4 x llave de espiga incl. (+112,00 €)

Set de limpieza

Información sobre el producto

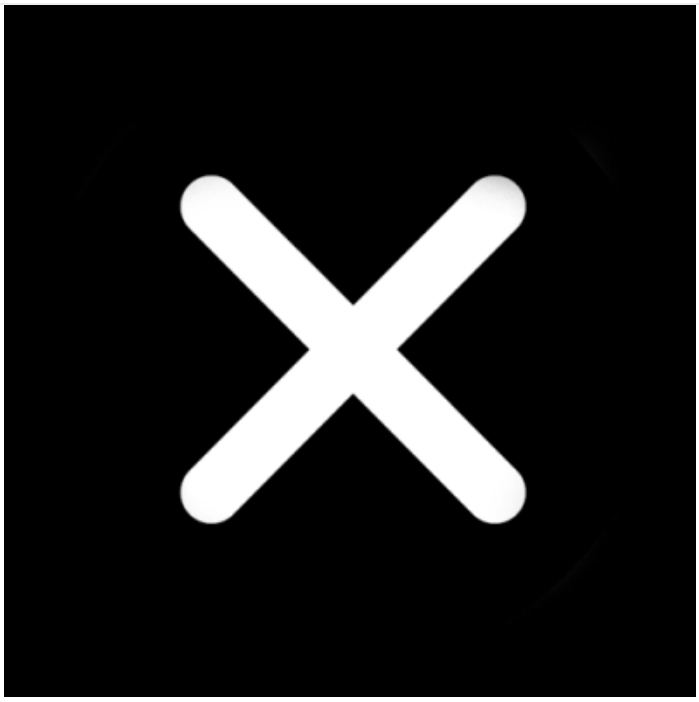

no



sí (+34,00 €)